32

145-С-4

Forma T №—1

Šul. №№ 103	Kanalizacija	Rajonas / Gatve Контягунимо	Užsakymo № 1418	19 61 m.	~~Vilnius~~ Григишкес

Šulinio brėžinys
MI : 25; ~~MI:50~~

по А-А

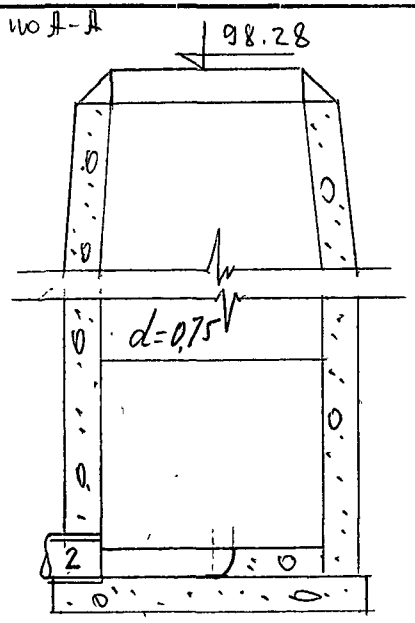

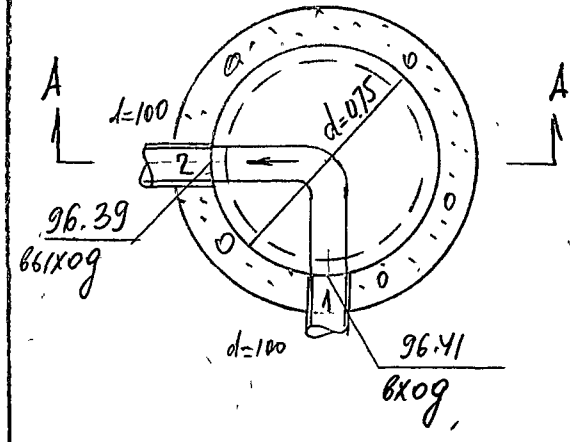

Altitudės

Dangtis	Grioveliai		Vamzdis	
	įėjimas	išėjimas	prijung. №	prijung. №
~~98.28~~	~~96.41~~	~~96.39~~		
98.35	96.48	96.46		

PRIRIŠIMAS

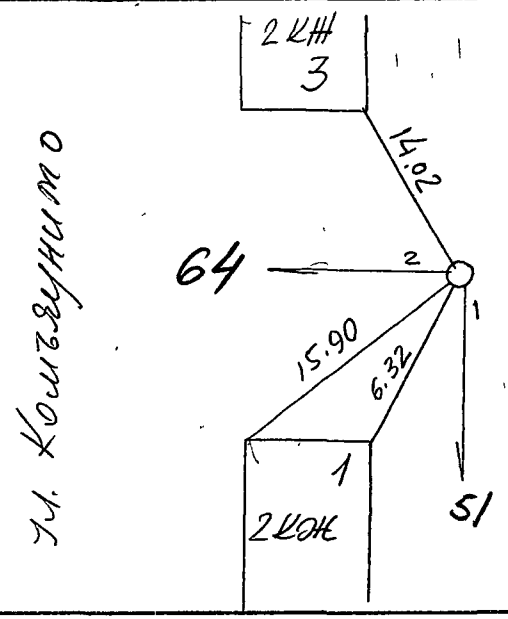

APRAŠYMAS

Šulinio medžiaga ir stovis

Dangtis чугун
Sienos бетон
Dugnas бетон
Lipynės 2
Esamo vandens kiekis
Esamų dujų kiekis
Šulinys pastatytas 19 m.

VAMZDŽIAI

Įėjimas		Išėjimas		Prijungimo Nr.		Prijungimo Nr.	
d.	medž.	d.	medž.	d.	medž.	d.	medž.
100	чуг	100	чуг				

Vilniaus m. VK PTK Tyrinejimų skyrius

Objektas: жилпоселка „Григишкес"

Invent. №	Sk. viršininkas		
	Sk. vyr. inžinierius		
Data	Vykdė		Баранов
16.IV.61	Braižė		
	Tikrino		

Laikraščių ir žurnalų leid. sp. Užs. Nr. 4896.1.60.3000