ITI Nr. 91

FEK. KANAL.
(Komunikacija)

ŠULINIO
(Įrenginio pavadinimas)

Nr. (1) 231 KORTELĖ

GRIGIŠKĖS
(Miestas)

PAŠTO
(Gatvė)

145-C-3
(Planšeto nomenklatūra)

ŠULINIO PIŪVIAI (Matmenys duoti m)

PRIRIŠIMO BRĖŽINYS

Vertikalinis

Horizontalinis

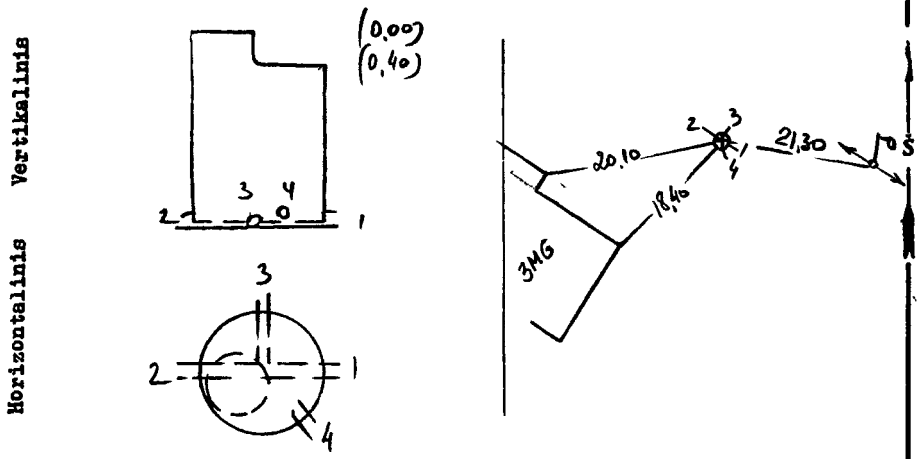

Pavadinimas		Medžiaga	Diametras	Atstumas nuo dangčio		Altitudės
Dangtis		KET	640			99,51
Žemė						
Sienos		BET				
Dugnas		BET	1000	3.00		96,51
Vamzdžiai	Nr. 1	KER	200	Viršus		
				Apačia	3,05	96,46
	Nr. 2	KER	200	Viršus		
				Apačia	3,10	96,41
	Nr. 3	KER	150	Viršus		
				Apačia	2,87	96,64
	Nr. 4	KER	150	Viršus		
				Apačia	3,00	96,51
	Nr. 5			Viršus		
				Apačia		
	Nr. 6			Viršus		
				Apačia		
	Nr. 7			Viršus		
				Apačia		

Lipynės MET 4
(Medžiaga, kiekis)

Ar yra vandens? –

Ar yra dujų? –

Pastabos .....

Inžinerinių tyrinėjimų INSTITUTAS

Objekto Nr. 58-2-4439

Sudarė (parašas) ŠAVICKAS (pavardė)

Patikrino (parašas) PAUKŠTYS (pavardė)

1986. m. XII. mėn. 1. d.
(Įrenginio tyrinėjimo data)

4