157 145-C-2

Forma T №-1

Šul. №№ 84	Kanalizacija	Rajonas / Gatvė Onamo	Užsakymo № 1418	19 61 m.	Vilnius Žirgiškės

Šulinio brėžinys
MI:25; ~~MI:50~~

no A – A

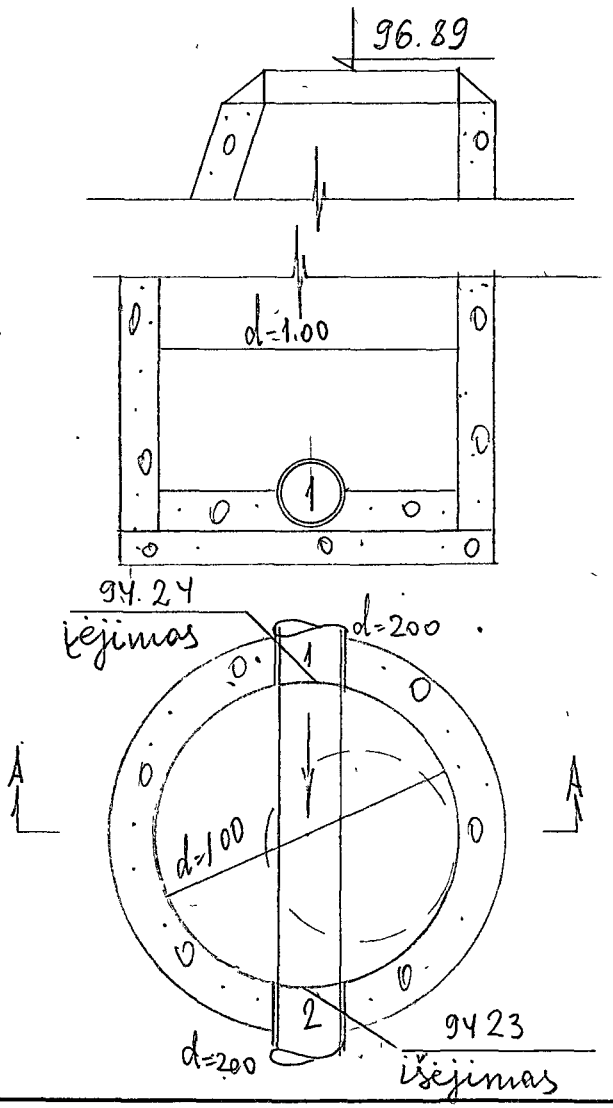

Altitudės

Dangtis	Grioveliai		Vamzdis	
	įėjimas	išėjimas	prijung. №	prijung. №
~~96.89~~ 97.00	~~94.24~~ 94,31	~~94.23~~ 94,30		

PRIRIŠIMAS

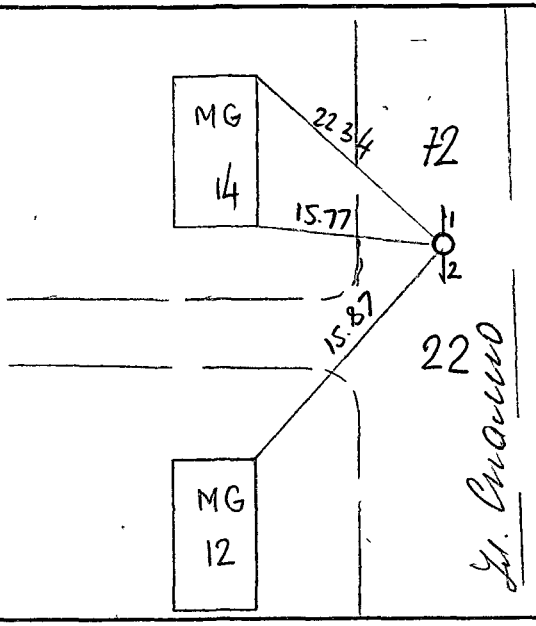

APRAŠYMAS

Šulinio medžiaga ir stovis

Dangtis ketinis
Sienos betono
Dugnas betono
Lipynės 3
Esamo vandens kiekis
Esamų dujų kiekis
Šulinys pastatytas 19 m.

VAMZDŽIAI

Įėjimas		Išėjimas		Prijungimo Nr.		Prijungimo Nr.	
d.	medž.	d.	medž.	d.	medž.	d.	medž.
200	keram.	200	keram				

Vilniaus m. VK PTK Tyrinėjimų skyrius

Objektas: gyvenvietė Žirgiškės

Invent. № (

	Sk. viršininkas	
	Sk. vyr. inžinierius	
Data	Vykde	Bazanov
21. IV.	Braižė	
	Tikrino	

Laikraščių ir žurnalų leid. sp. Užs. Nr. 4896.1.60.3000