152 145-C-2

Forma T №-1

Šul. №№ 37	Kanalizacija	Rajonas / Gatvė Снаипо	Užsakymo № 1418	1961 m.	Vilnius Grigiškės

Šulinio brėžinys
MI:25; ~~MI:50~~

no A - A

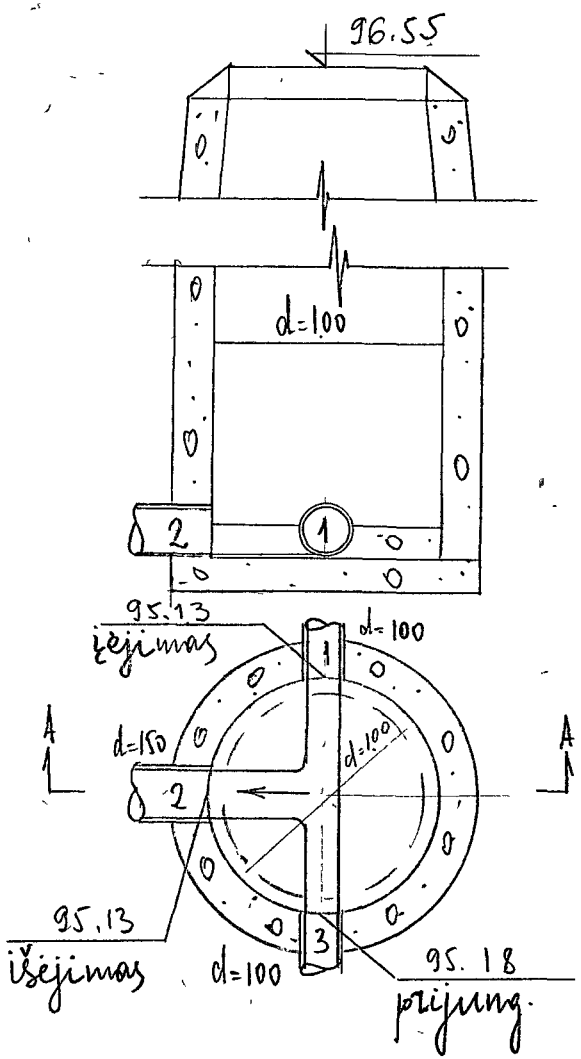

Altitudės

Dangtis	Grioveliai: įėjimas	Grioveliai: išėjimas	Vamzdis: prijung. №	Vamzdis: prijung. №
~~96.55~~	~~95.13~~	~~95.13~~	~~95.18~~	
96.62	95.20	95.20	95.25	

PRIRIŠIMAS

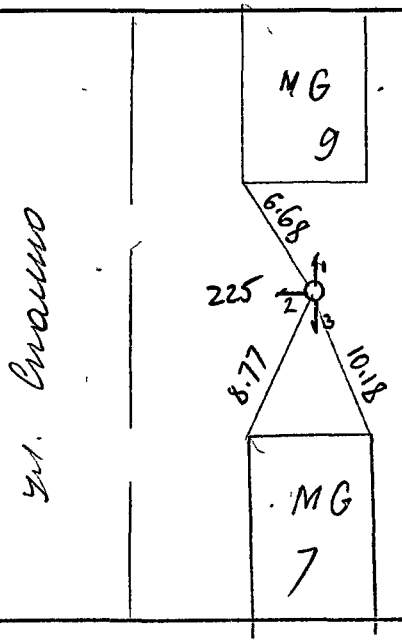

APRAŠYMAS

Šulinio medžiaga ir stovis

Dangtis ketinis
Sienos betono
Dugnas betono
Lipynės 1
Esamo vandens kiekis
Esamų dujų kiekis
Šulinys pastatytas 19 m.

VAMZDŽIAI

Įėjimas d.	Įėjimas medž.	Išėjimas d.	Išėjimas medž.	Prijungimo Nr. d.	Prijungimo Nr. medž.	Prijungimo Nr. d.	Prijungimo Nr. medž.
100	ketin.	150	keram.	100	ketin.		

Vilniaus m. VK RTK Tyrinėjimų skyrius

Objektas: gyvenvietė Grigiškės

Invent. №			
	Šk. viršininkas		
	Sk. vyr. inžinierius		
Data 21.IV.	Vykde		Bazarov
	Braižė		
	Tikrino		

Laikraščių ir žurnalų leid. sp. Užs. Nr. 4896.1.60.3000