ITI Nr. 91

Vandentiekis (Komunikacija) | Šulinys (Įrenginio pavadinimas) | Nr. (__) 202 KORTELĖ

Grigiškės (Miestas) | Gelių (Gatvė) | 145-C-14 (Planšeto nomenklatūra)

ŠULINIO PIŪVIAI (Matmenys duoti m)

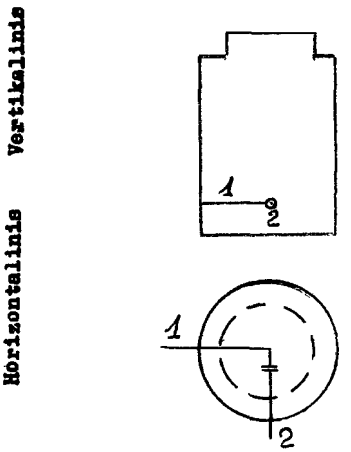

PRIRIŠIMO BRĖŽINYS

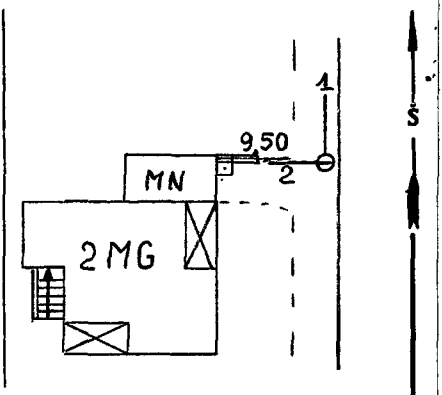

Pavadinimas		Medžiaga	Diametras	Atstumas nuo dangčio		Altitudės
Dangtis		KET	640			106,14
Žemė		GRUNT		0		106,14
Sienos		BET.				
Dugnas		BET.	900	2,15		103,99
Vamzdžiai	Nr. 1	KET.	75	Viršus	2,09	104,05
				Apačia		
	Nr. 2	KET.	75	Viršus	2,09	104,05
				Apačia		
	Nr. 3			Viršus		
				Apačia		
	Nr. 4			Viršus		
				Apačia		
	Nr. 5			Viršus		
				Apačia		
	Nr. 6			Viršus		
				Apačia		
	Nr. 7			Viršus		
				Apačia		

Lipynės Met. 3 (Medžiaga, kiekis)

Ar yra vandens? Yra

Ar yra dujų? Nėra

Pastabos .....

Inžinerinių tyrinėjimų INSTITUTAS

Objekto Nr. 58-24080

Sudarė Bartkevičius (parašas) (pavardė)

Patikrino Moločajevas (parašas) (pavardė)

1991 m. birželio mėn. 26 d.

(Įrenginio tyrinėjimo data)

Sp. ITI 15000 181-78