ITI Nr. 91[d]

Vandentiekis (Komunikacija) | šulinio (Įrenginio pavadinimas) | Nr.( ) 67 KORTELĖ

Grigiškės (Miestas) | g/s „Gaigališkės" (Gatvė) | 145-B-14 (Planšeto nomenklatūra)

ŠULINIO PIOVIAI (Matmenys duoti m) | PRIRIŠIMO BRĖŽINYS

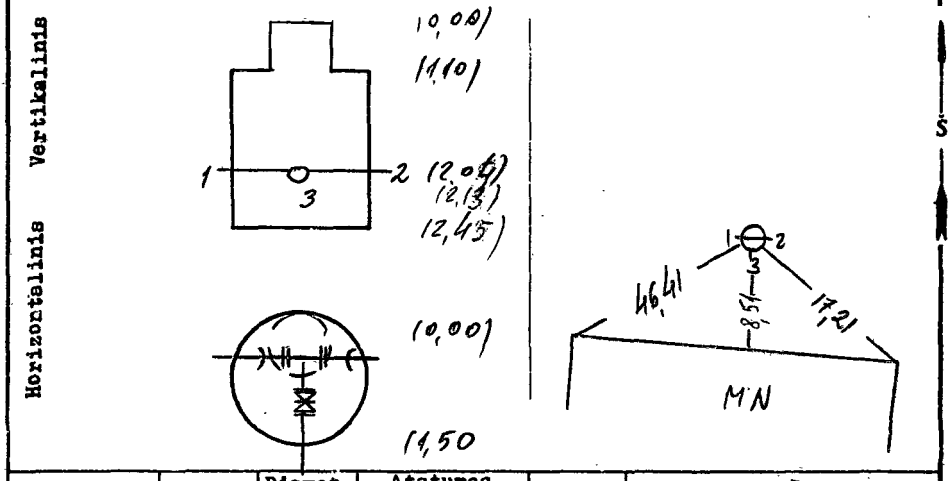

Pavadinimas		Medžiaga	Diametras	Atstumas nuo dangčio		Aukštis	Lipynės ..... (Medžiaga, kiekis)
Dangtis		ket.	650			89,82	Ar yra vandens? .....
Žemė							Ar yra dujų? .....
Sienos		bet.					Pastabos .....
Dugnas		bet.	150	2,45		87,37	.....
Vamzdžiai	Nr. 1	ket	200	Viršus	2,04	87,78	.....
				Apačia			
	Nr. 2	ket	200	Viršus	2,04	87,78	Inžinerinių tyrinėjimų INSTITUTAS
	Nr. 3	ket	100	Viršus	2,13	87,69	Objekto Nr. 58-82572
	Nr. 4			Viršus			Sudarė (parašas) Gerinskas (pavardė)
				Apačia			
	Nr. 5			Viršus			Patikrino (parašas) (pavardė)
				Apačia			
	Nr. 6			Viršus			19.90 m. 11. mėn. 10. d.
				Apačia			(Įrenginio tyrinėjimo data)
	Nr. 7			Viršus			
				Apačia			