ITI Nr. 91[8]

Hidrotechnikos Vandentiekis
(Komunikacija)

Grigiškės
(Miestas)

kameros
(Įrenginio pavadinimas)

g/s „Grigiškės"
(Gatvė)

Nr.(__) 81 KORTELĖ

145-A-11
(Planšeto nomenklatūra)

ŠULINIO PIŪVIAI (Matmenys duoti m)

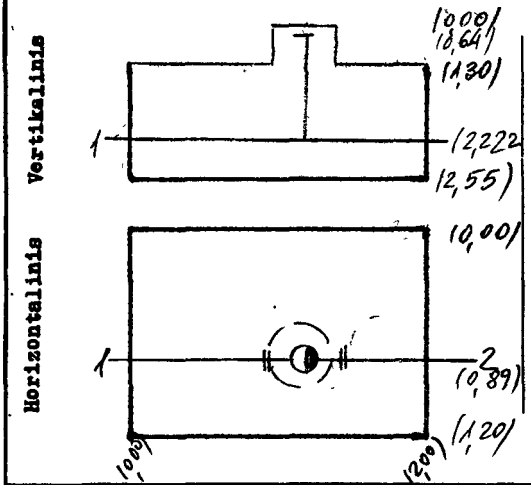

PRIRIŠIMO BRĖŽINYS

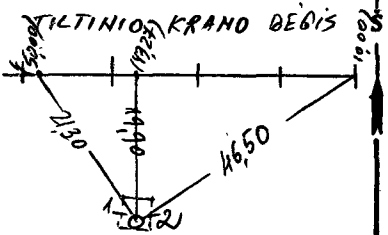

Pavadinimas		Medžiaga	Diametras	Atstumas nuo dangčio		Altitudės
Dangtis		ket.	650			85,15
Žemė				—		85,15
Sienos		bet.				
Dugnas		bet.	2,00 / 1,20	2,55		82,60
Vamzdžiai	Nr. 1	ket	250	Viršus	2,22	82,93
				Apačia		
	Nr. 2	ket	250	Viršus	2,22	82,93
				Apačia		
	Nr. 3			Viršus		
				Apačia		
	Nr. 4			Viršus		
				Apačia		
	Nr. 5			Viršus		
				Apačia		
	Nr. 6			Viršus		
				Apačia		
	Nr. 7			Viršus		
				Apačia		

Lipynės ..... (Medžiaga, kiekis)

Ar yra vandens? .....

Ar yra dujų? .....

Pastabos .....

.....

.....

Inžinerinių tyrinėjimų INSTITUTAS

Objekto Nr. 58-22572

Sudarė (parašas) Gerilys (pavardė)

Patikrino (parašas) (pavardė)

1992 m. 10 mėn. 11 d.
(Įrenginio tyrinėjimo data)