Forma 37-G

Водопровод (Įrenginio pavadinimas)	Nr. (4) 191. KORTELĖ (abrise)(plane)	145-A-11 Planšeto nomenklatūra
(Įrenginio pastatymo metai)	Ignalina (Miestas) — (gatvė)	

ŠULINIO PIŪVIAI:
(matmenys duoti cm.)
Vertikalinis:

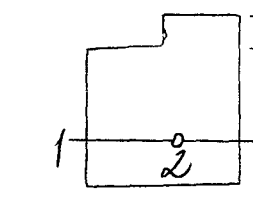

Pririšimo brėžinys:

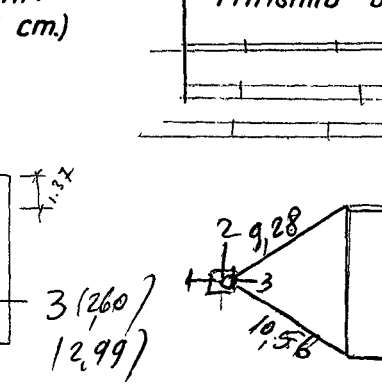

Š

Horizontalinis:

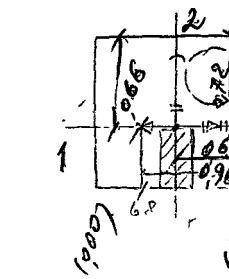

Pastabos Sistema Baltijos
PATIKRINTA 90.10.11
užterštas

Pavadinimas	Medžiaga	Diametras mm	Atstumas nuo dangčio cm		Altitudės
Dangtis					90.92
Žemė					
Sienos					
Dugnas			2,99		87.27
Vamzdžiai Nr.1	ket	100	Viršus / Apačia	2,60	87.62
Nr.2	ket	100	Viršus / Apačia	2,60	87.62
Nr.3	ket	50	Viršus / Apačia	2,63	87,59
Nr.4			Viršus / Apačia		
Nr.5			Viršus / Apačia		
Nr.6			Viršus / Apačia		
Nr.7			Viršus / Apačia		

Lipynės (Medžiaga, kiekis)

Ar yra vandens?

Ar yra dujų?

MIESTŲ STATYBOS PROJEKTAVIMO INSTITUTAS

Objektas 1356

Sudarė

Patikrino

1965 m. XII mėn. 24 d.
Kortelės sudarymo data

N 191