ITI Nr.

Fekali kanalizac. Nr. (195) 173 KORTELĖ | 1-15 - A-11

(Įrenginio pavadinimas) (abrise) (plane) | Planšeto nomenkl.

1971 | Grigiškės BPK

(Įrenginio pastatymo metai) | (Miestas) (Gatvė)

ŠULINIO PIŪVIAI :

(Matmenys duoti cm)

Vertikalinis :

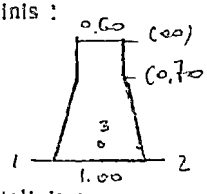

Horizontalinis :

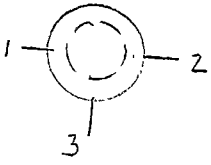

Piešimo brėžinys:

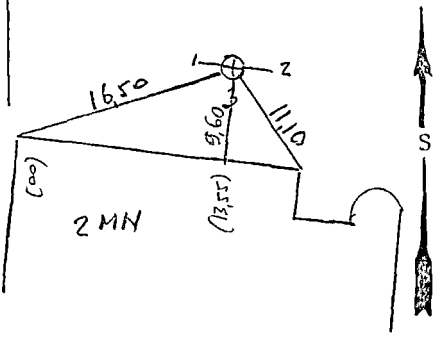

Pastabos

Artema Balkijas

Pavadinimas	Medžiaga	Diametras mm	Aistumas nuo dangčio	Altitudės
Dangtis	ket.	0,60		90,53
Žemė				
Sienos	bet			
Dugnas	bet.	1.00		
Vamzdžiai Nr. 1	ker.	200	Viršus / Apačia 1,75	88,78
Nr. 2	ker.	200	Viršus / Apačia 1,75	88,78
Nr. 3	ket.	100	Viršus / Apačia 1,56	88,97
Nr. 4			Viršus / Apačia	
Nr. 5			Viršus / Apačia	
Nr. 6			Viraus / Apačia	
Nr. 7			Viršus / Apačia	

Lipynės gel. 5 ..... (Medžiaga, kiekis)

Ar yra vandens? .....

Ar yra dujų? .....

.....

.....

INŽINERINIŲ TYRINĖJIMŲ INSTITUTAS

Objekto Nr. 0010-221

Sudarė (parašas) (pavardė)

Patikrino (parašas) R. Počius (pavardė)

1971 m. XII mėn. d.

(Kortelės sudarymo data)