ITI Nr. 91[8]

Vandentiekis
(Komunikacija)

kameros
(Įrenginio pavadinimas)

Nr. (40) 154 KORTELĖ

Vilnius
(Miestas)

Linkmonių
(Gatvė)

136-C-9
(Planšeto nomenklatūra)

ŠULINIO PIŪVIAI (Matmenys duoti m)

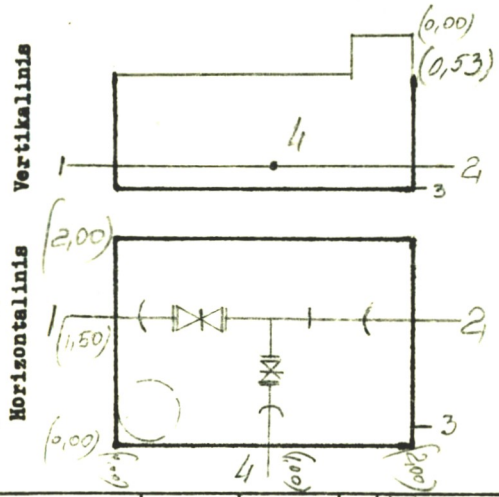

PRIRIŠIMO BRĖŽINYS

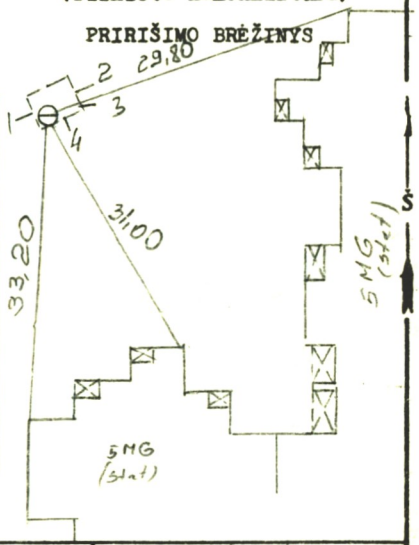

Pavadinimas		Medžiaga	Diametras	Atstumas nuo dangčio		Altitudės
Dangtis		ket.	650			179,03
Žemė						
Sienos		bet.				
Dugnas		bet.	2,00 x 2,00	2,61		176,42
Vamzdžiai	Nr. 1	ket	200	Viršus	2,13	176,90
				Apačia		
	Nr. 2	ket	200	Viršus	2,13	176,90
				Apačia		
	Nr. 3	pol.	150	Viršus	2,18	176,85
				Apačia		
	Nr. 4			Viršus		
				Apačia		
	Nr. 5			Viršus		
				Apačia		
	Nr. 6			Viršus		
				Apačia		
	Nr. 7			Viršus		
				Apačia		

Lipynės betonas
(Medžiaga, kiekis)

Ar yra vandens? —

Ar yra dujų? —

Pastabos .....

Inžinerinių tyrinėjimų INSTITUTAS

Objekto Nr. 01-2-7993

Sudarė (parašas) (pavardė)

Patikrino (parašas) (pavardė)

1991 m. 01 mėn. 04 d.
(Įrenginio tyrinėjimo data)