F. KANALIZACIJA
(Komunikacija)

(Įrenginio pavadinimas)

Nr.( ) 81 KORTELĖ

VILNIUS
(Miestas)

LINKSMOJI
(Gatvė)

136-C-3
(Planšeto nomenklatūra)

ŠULINIO PIŪVIAI (Matmenys duoti m)

Vertikalinis

Horizontalinis

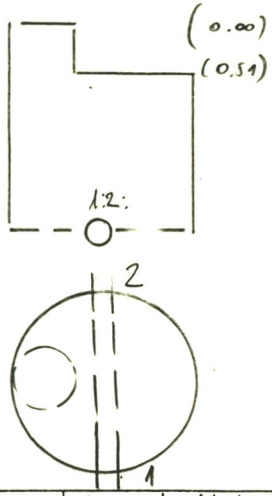

PRIRIŠIMO BRĖŽINYS

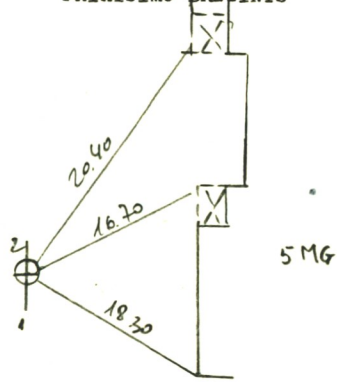

Pavadinimas		Medžiaga	Diametras	Atstumas nuo dangčio		Altitudės
Dangtis		KET	640			163.30
Žemė				0.00		163.30
Sienos		BET				
Dugnas		BET	1.00	3.20		160.10
Vamzdžiai	Nr. 1	KER	250	Viršus		
				Apačia	3.40	159.90
	Nr. 2	KER	250	Viršus		
				Apačia	3.40	159.90
	Nr. 3			Viršus		
				Apačia		
	Nr. 4			Viršus		
				Apačia		
	Nr. 5			Viršus		
				Apačia		
	Nr. 6			Viršus		
				Apačia		
	Nr. 7			Viršus		
				Apačia		

Lipynės ..... –
(Medžiaga, kiekis)

Ar yra vandens? ..... –

Ar yra dujų? ..... –

Pastabos ..... –

.....

.....

Inžinerinių tyrinėjimų
INSTITUTAS

Objekto Nr. 01.7.-9328

Sudarė	(parašas)	Misuhin (pavardė)
Patikrino	(parašas)	(pavardė)

19 92 m. 12 mėn. 10 d.
(Įrenginio tyrinėjimo data)