ITI Nr. 91[d] *

F. Kanalizacija
(Komunikacija)

Vilnius
(Miestas)

šulinio
(Įrenginio pavadinimas)

Linksmoji
(Gatvė)

Nr. (M) 46 KORTELĖ

136-C-3
(Planšeto nomenklatūra)

ŠULINIO PIŪVIAI (Matmenys duoti m)

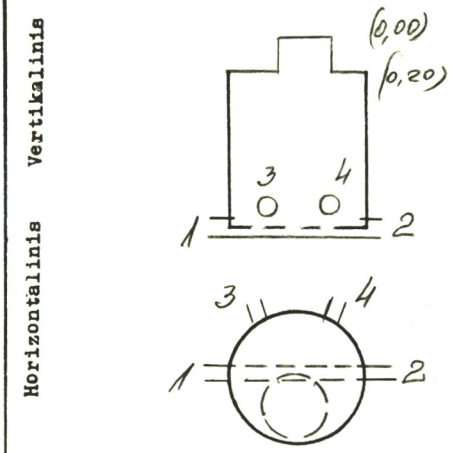

PRIRIŠIMO BRĖŽINYS

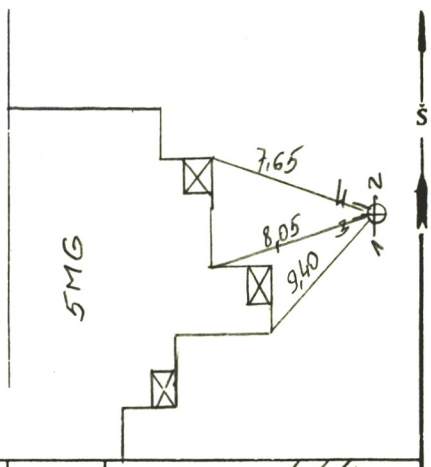

Pavadinimas		Medžiaga	Diametras	Atstumas nuo dangčio		Altitudės
Dangtis		ket.	650			163,21
Žemė						
Sienos		bet.				
Dugnas		bet.	1,0	2,00		161,21
Vamzdžiai	Nr. 1	ket	150	Viršus		
				Apačia	2,01	161,20
	Nr. 2	ket	150	Viršus		
				Apačia	2,15	161,06
	Nr. 3	ket	100	Viršus		
				Apačia	2,03	161,18
	Nr. 4	ket	100	Viršus		
				Apačia	2,03	161,18
	Nr. 5			Viršus		
				Apačia		
	Nr. 6			Viršus		
				Apačia		
	Nr. 7			Viršus		
				Apačia		

Lipynės met. 4 lp.
(Medžiaga, kiekis)

Ar yra vandens? —

Ar yra dujų? —

Pastabos —

Inžinerinių tyrinėjimų INSTITUTAS

Objekto Nr. 01-2-8528

Sudarė	P. Ulmanas (parašas)	Ulmanas (pavardė)
Patikrino	[illegible] (parašas)	Jasiukevičius (pavardė)

1995 m. 10 mėn. 18 d.
(Įrenginio tyrinėjimo data)

Sp. ITI 87