ITI Nr. 91[d]

F. Kanalizacija
(Komunikacija)

šulinio
(Įrenginio pavadinimas)

Nr. (32) 23 KORTELĖ

Vilnius
(Miestas)

Linksmoji
(Gatvė)

136-c-3
(Planšeto nomenklatūra)

ŠULINIO PIŪVIAI (Matmenys duoti m)

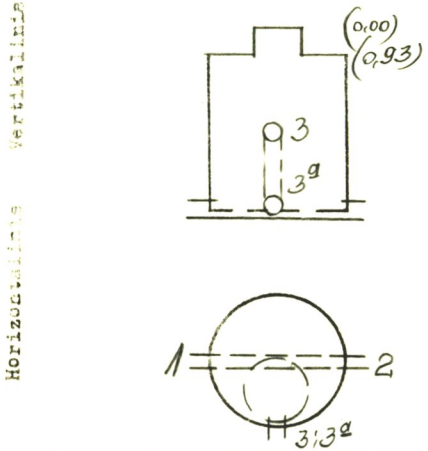

PRIRIŠIMO BRĖŽINYS

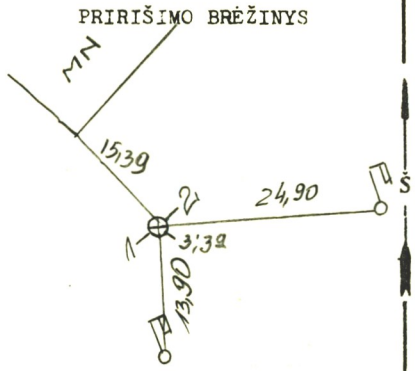

Pavadinimas		Medžiaga	Diametras	Atstumas nuo dangčio		Aukštutės
Dangtis		ket.	650			161,39
Žemė						
Sienos		bet.				
Dugnas		bet.	1,0	2,80		158,59
Vamzdžiai	Nr. 1	g/b	400	Viršus		
				Apačia	3,24	158,15
	Nr. 2	g/b	400	Viršus		
				Apačia	3,25	158,14
	Nr. 3	pl	250	Viršus		
				Apačia	2,12	159,27
	Nr. 3a	pl	250	Viršus		
				Apačia	3,02	158,37
	Nr. 5			Viršus		
				Apačia		
	Nr. 6			Viršus		
				Apačia		
	Nr. 7			Viršus		
				Apačia		

Lipynės ...met. 7 lip.
(Medžiaga, kiekis)

Ar yra vandens? ... —

Ar yra dujų? ... —

Pastabos ... —

Inžinerinių tyrinėjimų INSTITUTAS

Objekto Nr. 01-2-8528

Sudarė (parašas) P. Vaitkevičius (pavardė) N. Limanskis

Patikrino (parašas) Jasiukevičius (pavardė)

1995 m. 10 mėn. 18 d.
(Įrenginio tyrinėjimo data)