Buit. ir gamyb. nuot. tink.
(Komunikacija)

Nuotekų kanalizacijos šulinys
(įrenginio pavadinimas)

Nr.(_____) 151 KORTELĖ

Vilnius (Miestas) | Smurgainių g. 1 (Gatvė)

136-C-14 (78/32-0288)
(Planšeto nomenklatūra)

ŠULINIO PJŪVIAI (Matmenys duoti m)

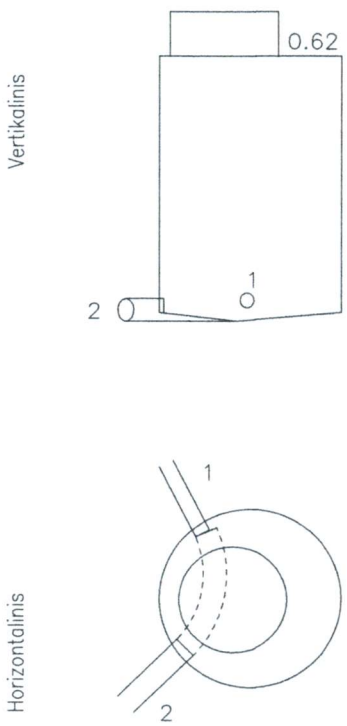

PRIRIŠIMO BRĖŽINYS

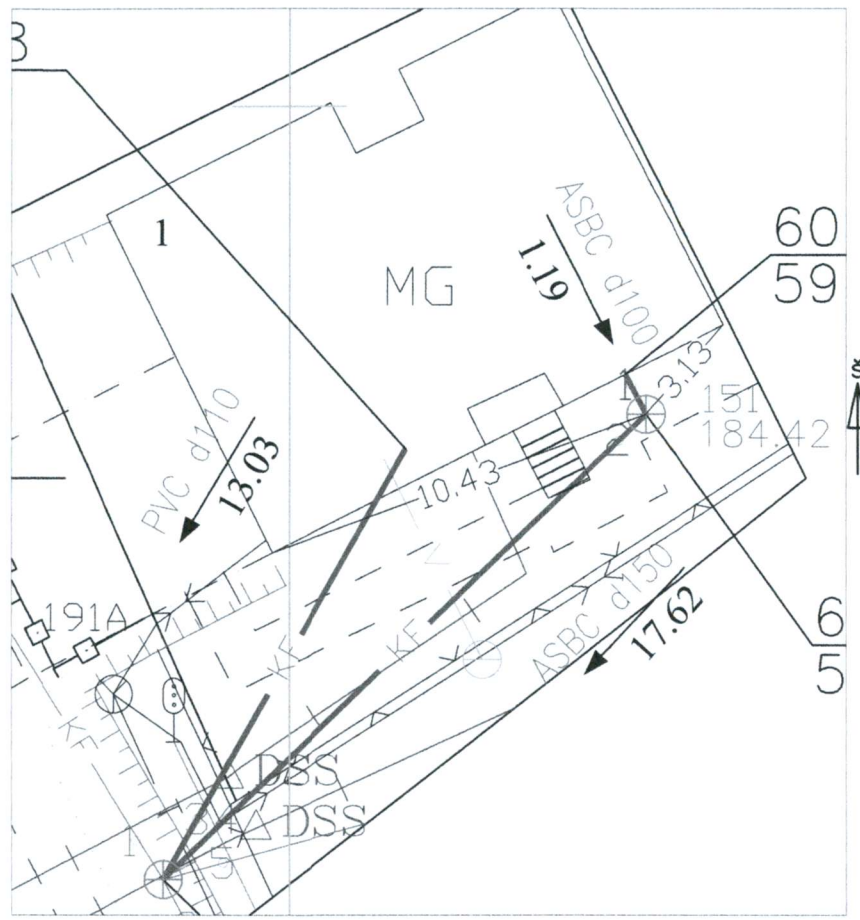

Pavadinimas	Medžiaga	Diametras	Atstumas nuo dangčio		Altitudės
Dangtis	Plastm.	650			184.42
Žemė	Cementas		0.00		184.42
Sienos	Betonas				
Dugnas	Betonas	1000	2.33		182.09
Vamzdžiai Nr. 1	Asbc.	100	Viršus	2.25	182.17
			Apačia	2.35	182.07
Nr. 2	Asbc.	150	Viršus	2.34	182.08
			Apačia	2.49	181.93
Nr. 3			Viršus		
			Apačia		
Nr. 4			Viršus		
			Apačia		
Nr. 5			Viršus		
			Apačia		
Nr. 6			Viršus		
			Apačia		
Nr. 7			Viršus		
			Apačia		
Nr. 8			Viršus		
			Apačia		

Lipynės –
(medžiaga, kiekis)

Ar yra vandens --

Ar yra dujų –

Pastabos X = 6061351.69; Y = 591916.74

Objekto nr.

Sudarė		E. Galdikas
	Parašas	Pavardė
Patikrino		
	Parašas	Pavardė

2018-02-05
(įrenginio tyrinėjimo data)