ITI Nr. 91[d]

F. Kanalizacija
(Komunikacija)

šulinio
(Įrenginio pavadinimas)

Nr. (35) 118 **KORTELĖ**

Vilnius
(Miestas)

Linkmonji
(Gatvė)

136-C-13
(Planšeto nomenklatūra)

ŠULINIO PIŪVIAI (Matmenys duoti m)

PRIRIŠIMO BRĖŽINYS

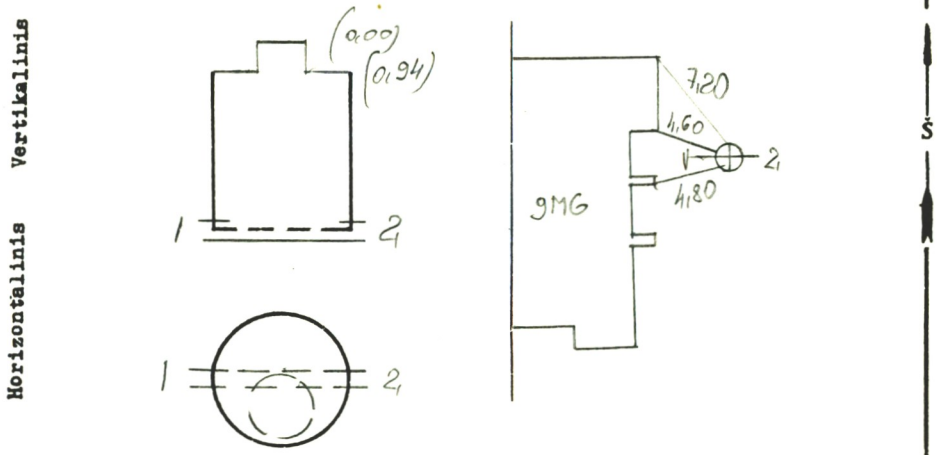

Pavadinimas		Medžiaga	Diametras	Atstumas nuo dangčio		Altitudės
Dangtis		ket.	650			183,77
Žemė						
Sienos		bet.				
Dugnas		bet.	110	2,87		180,90
Vamzdžiai	Nr. 1	ket	100	Viršus		
				Apačia	3,02	180,75
	Nr. 2	PVC	150	Viršus		
				Apačia	3,05	180,72
	Nr. 3			Viršus		
				Apačia		
	Nr. 4			Viršus		
				Apačia		
	Nr. 5			Viršus		
				Apačia		
	Nr. 6			Viršus		
				Apačia		
	Nr. 7			Viršus		
				Apačia		

14

Lipynės ...mat. 3 lip...
(Medžiaga, kiekis)

Ar yra vandens? ...—...

Ar yra dujų? ...—...

Pastabos ...—...

Inžinerinių tyrinėjimų INSTITUTAS

Objekto Nr. 01-2-5800

Sudarė ... (parašas) ... (pavardė)

Patikrino ... (parašas) ... (pavardė)

19 91 m. 07 mėn. 25 d.
(Įrenginio tyrinėjimo data)