ITI Nr. 91[d]

F. Kanalizacija (Komunikacija) | šulinio (Įrenginio pavadinimas) | Nr. (32) 112 KORTELĖ

Vilnius (Miestas) | Linkmonių (Gatvė) | 136-C-13 (Planšeto nomenklatūra)

ŠULINIO PIŪVIAI (Matmenys duoti m)

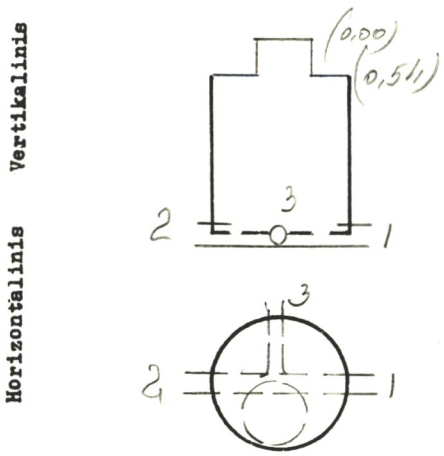

PRIRIŠIMO BRĖŽINYS

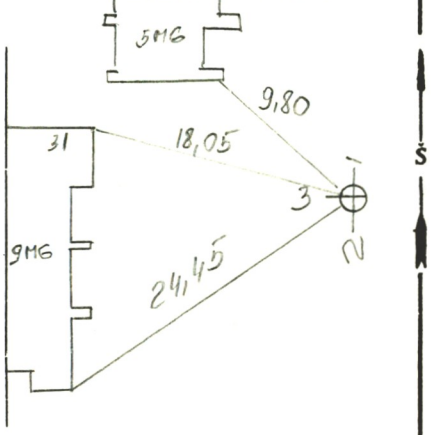

Pavadinimas		Medžiaga	Diametras	Atstumas nuo dangčio		Altitudės
Dangtis		ket.	650			183,61
Žemė						
Sienos		bet.				
Dugnas		bet.	1,0	3,23		180,38
Vamzdžiai	Nr. 1	a/c	150	Viršus		
				Apačia	3,28	180,33
	Nr. 2	a/c	150	Viršus		
				Apačia	3,28	180,33
	Nr. 3	a/c	150	Viršus		
				Apačia	3,27	180,34
	Nr. 4			Viršus		
				Apačia		
	Nr. 5			Viršus		
				Apačia		
	Nr. 6			Viršus		
				Apačia		
	Nr. 7			Viršus		
				Apačia		

12

Lipynės mot. 6 kp. (Medžiaga, kiekis)

Ar yra vandens? —

Ar yra dujų? —

Pastabos —

Inžinerinių tyrinėjimų INSTITUTAS

Objekto Nr. 01-2-5800

Sudarė P. Klimaškas (parašas) Klimaškas (pavardė)

Patikrino [illegible] (parašas) Kačinskas (pavardė)

1991 m. 07 mėn. 25 d.

(Įrenginio tyrinėjimo data)