ITI Nr. 91[d]

F. Kanalizacija
(Komunikacija)

šulinio
(Įrenginio pavadinimas)

Nr. (43) 108 KORTELĖ

Vilnius
(Miestas)

Linkmenų
(Gatvė)

136 - C - 13
(Planšeto nomenklatūra)

ŠULINIO PIŪVIAI (Matmenys duoti m)

PRIRIŠIMO BRĖŽINYS

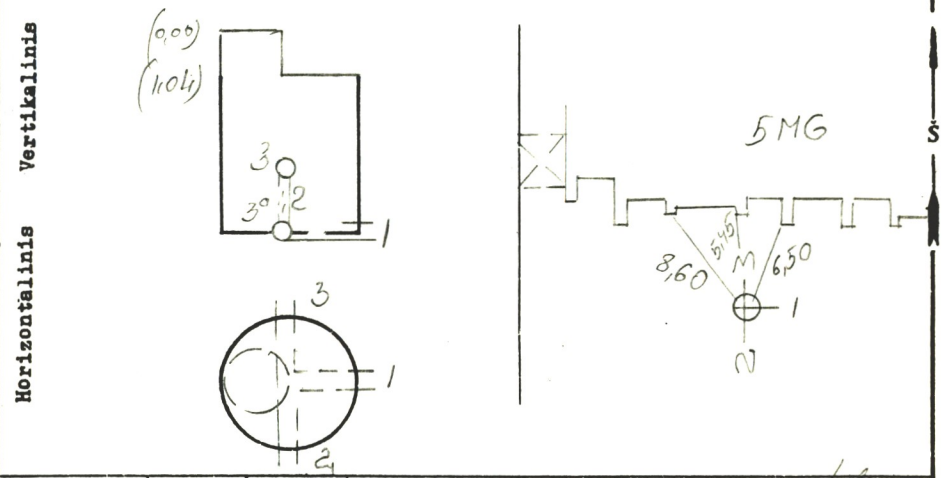

Pavadinimas		Medžiaga	Diametras	Atstumas nuo dangčio		Altitudės
Dangtis		ket.	650			182,51
Žemė						
Sienos		bet.				
Dugnas		bet.	110	2,12		180,39
Vamzdžiai	Nr. 1	aic	150	Viršus		
				Apačia	2,27	180,24
	Nr. 2	aic	150	Viršus		
				Apačia	2,27	180,24
	Nr. 3	ket	150	Viršus		
				Apačia	1,75	180,78
	Nr. 3a	ket	150	Viršus		
				Apačia	2,23	180,28
	Nr. 5			Viršus		
				Apačia		
	Nr. 6			Viršus		
				Apačia		
	Nr. 7			Viršus		
				Apačia		

Lipynės met. 4 kg
(Medžiaga, kiekis)

Ar yra vandens? —

Ar yra dujų? —

Pastabos —

Inžinerinių tyrinėjimų INSTITUTAS

Objekto Nr. 01-2-5000

Sudarė	P. Mrinkus (parašas)	Mrinkus (pavardė)
Patikrino	(parašas)	Kačiuškevičius (pavardė)

1991 m. 07 mėn. 25 d.
(Įrenginio tyrinėjimo data)

11