10

ITI Nr. 91[d]

F. Kanalizacija	šulinio	Nr.(2) 213 KORTELĖ
(Komunikacija)	(Įrenginio pavadinimas)	
Vilnius	Linkmosios	136-c-10
(Miestas)	(Gatvė)	(Planšeto nomenklatūra)

ŠULINIO PIŪVIAI (Matmenys duoti m) — PRIRIŠIMO BRĖŽINYS

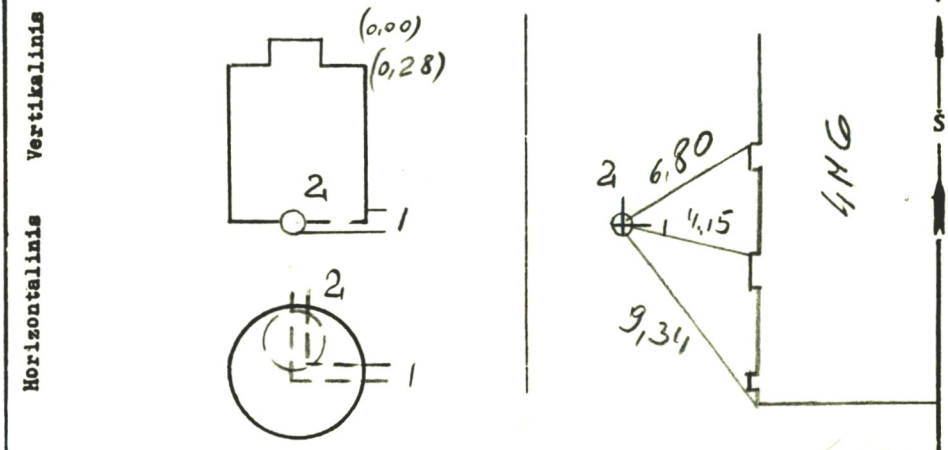

Pavadinimas		Medžiaga	Diametras	Atstumas nuo dangčio		Altitudės
Dangtis		ket.	650			181,81
Žemė				0,00		181,81
Sienos		bet.				
Dugnas		bet.	1,0	1,78		180,03
Vamzdžiai	Nr. 1	Ket	100	Viršus		
				Apačia	1,82	179,99
	Nr. 2	Ket	150	Viršus		
				Apačia	1,87	179,94
	Nr. 3			Viršus		
				Apačia		
	Nr. 4			Viršus		
				Apačia		
	Nr. 5			Viršus		
				Apačia		
	Nr. 6			Viršus		
				Apačia		
	Nr. 7			Viršus		
				Apačia		

Lipynės met 3kp
(Medžiaga, kiekis)

Ar yra vandens? —

Ar yra dujų? —

Pastabos ...

Inžinerinių tyrinėjimų INSTITUTAS

Objekto Nr. 01-2-4913

Sudarė	P. Ilinskas (parašas)	Kl. Ilinskas (pavardė)
Patikrino	[illegible] (parašas)	[illegible] (pavardė)

1988 m. 05 mėn. 31 d.
(Įrenginio tyrinėjimo data)