ITI Nr. 91[d]

F. Kanalizacija
(Komunikacija)

šulinio
(Įrenginio pavadinimas)

Nr.(9) 119 KORTELĖ

Vilnius
(Miestas)

linkanosios
(Gatvė)

136-c-10
(Planšeto nomenklatūra)

ŠULINIO PIŪVIAI (Matmenys duoti m)

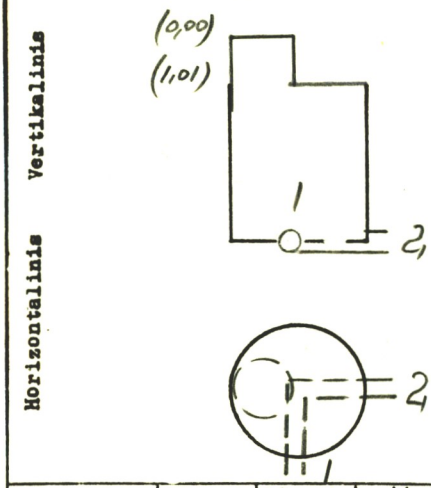


PRIRIŠIMO BRĖŽINYS

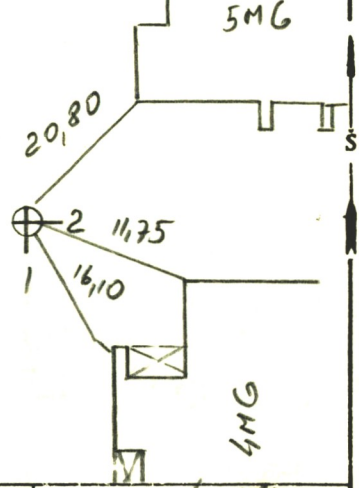


| Pavadinimas | | Medžiaga | Diametras | Atstumas nuo dangčio | | Altitudės |
|---|---|---|---|---|---|---|
| Dangtis | | ket. | 650 | | | ~~180,83~~ 181,23 |
| Žemė | | | | 0,00 | | 180,83 |
| Sienos | | bet. | | | | |
| Dugnas | | bet. | 1,0 | ~~3,30~~ 3,70 | | 177,53 |
| Vamzdžiai | Nr. 1 | Ker | 200 | Viršus | 3,67 | |
| | | | | Apačia | ~~3,27~~ | 177,56 |
| | Nr. 2 | Ker | 200 | Viršus | 3,72 | |
| | | | | Apačia | ~~3,32~~ 3,33 | 177,51 |
| | Nr. 3 | | | Viršus | | |
| | | | | Apačia | | |
| | Nr. 4 | | | Viršus | | |
| | | | | Apačia | | |
| | Nr. 5 | | | Viršus | | |
| | | | | Apačia | | |
| | Nr. 6 | | | Viršus | | |
| | | | | Apačia | | |
| | Nr. 7 | | | Viršus | | |
| | | | | Apačia | | |

Lipynės met. betonas
(Medžiaga, kiekis)

Ar yra vandens? —

Ar yra dujų? —

Pastabos —
89.10.10. M.Ladiga

Inžinerinių tyrinėjimų INSTITUTAS

Objekto Nr. 01-2-4913

Sudarė (parašas) (pavardė)

Patikrino (parašas) (pavardė)

1988 m. 05 mėn. 31 d.
(Įrenginio tyrinėjimo data)