ITI Nr. 91[illegible]

Vandentiekis (Komunikacija) | Šulinio (Įrenginio pavadinimas) | Nr. (2) 115 KORTELĖ

Vilnius (Miestas) | Genovės (Gatvė) | 136-A-15 (Kadastrinė numeriacija)

ŠULINIO PLANAI (Matmenys duoti m) | PRIRIŠIMO BREŽINYS

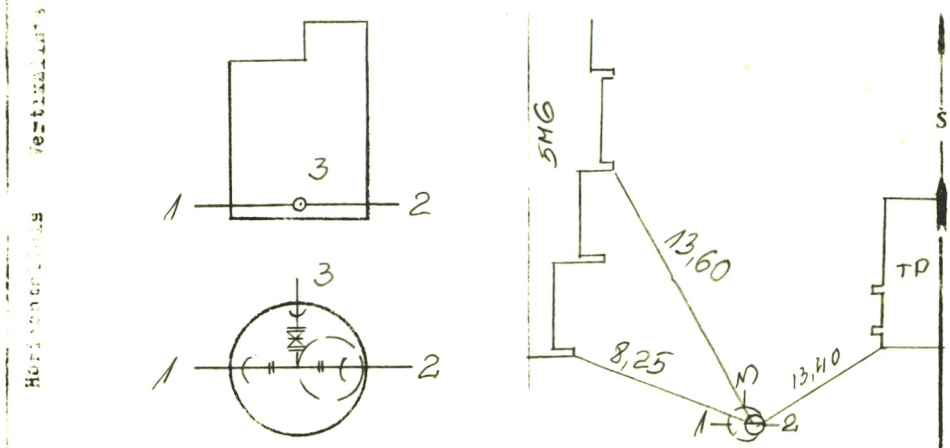

Pavadinimas		Medžiaga	Diametras	Atstumas nuo dangčio		Altitudės
Dangtis		ket.	6[illegible]			159,57
Žemė						
Sienos		bet.				
Dugnas		bet.	2,00	2,47		157,10
Vamzdžiai	Nr. 1	ket	200	Viršus	1,84	157,73
				Apačia		
	Nr. 2	ket	200	Viršus	1,84	157,73
				Apačia		
	Nr. 3	ket	100	Viršus	1,95	157,62
				Apačia		
	Nr. 4			Viršus		
				Apačia		
	Nr. 5			Viršus		
				Apačia		
	Nr. 6			Viršus		
				Apačia		
	Nr. 7			Viršus		
				Apačia		

Lipynės met 5 lip.
(Medžiaga, kiekis)

Ar yra vandens? —

Ar yra dujų? —

Pastabos —

Inžinerinių tyrinėjimų INSTITUTAS

Objekto Nr. DI-2-8535

Sudarė (parašas) A. Ilmanavičius (pavardė)

Patikrino (parašas) J. Juodenčius (pavardė)

1995 m. 11 mėn. 15 d.
(Įrenginio tyrinėjimo data)