ITI Nr. 91

F. Kanalizacija (Komunikacija) | šulinys (Įrenginio pavadinimas) | Nr. (4) 41 KORTELĖ

Vilnius (Miestas) | Genovės (Gatvė) | 136-A-14 (Planšeto nomenklatūra)

ŠULINIO PIŪVIAI (Matmenys duoti m)

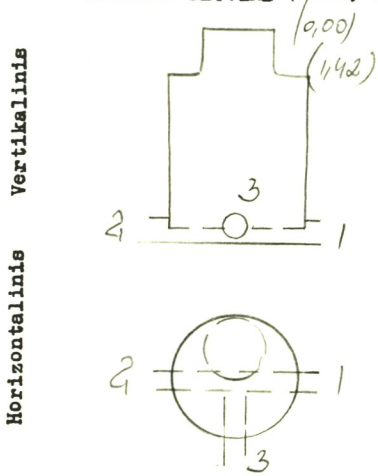

PRIRIŠIMO BRĖŽINYS

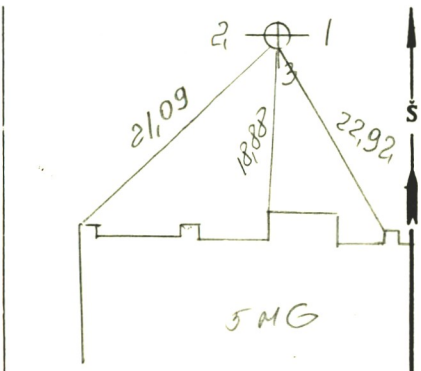

Pavadinimas		Medžiaga	Diametras	Atstumas nuo dangčio		Altitudės
Dangtis		Het	650			157,16
Žemė		G				
Sienos		Bet				
Dugnas		Bet	1,0	3,10		154,36
Vamzdžiai	Nr. 1	g/b	300	Viršus		
				Apačia	3,42	154,04
	Nr. 2	g/b	300	Viršus		
				Apačia	3,46	154,00
	Nr. 3	arc	200	Viršus		
				Apačia	3,20	154,26
	Nr. 4			Viršus		
				Apačia		
	Nr. 5			Viršus		
				Apačia		
	Nr. 6			Viršus		
				Apačia		
	Nr. 7			Viršus		
				Apačia		

Lipynės ..met. 6 lip.....
(Medžiaga, kiekis)

Ar yra vandens? .....

Ar yra dujų? .....

Pastabos .....
.....
.....

Inžinerinių tyrinėjimų INSTITUTAS

Objekto Nr. 05-2-5313

Sudarė (parašas) Pilimanskis (pavardė)

Patikrino (parašas) Kačinskas (pavardė)

1990 m. 05 mėn. 14 d.
(Įrenginio tyrinėjimo data)