ITI Nr. 91[d]

Vandentiekis (Komunikacija)	šulinio (Įrenginio pavadinimas)	Nr. (12) 111 KORTELĖ
Vilnius (Miestas)	— (Gatvė)	134-A-9 (Planšeto nomenklatūra)

ŠULINIO PIŪVIAI (Matmenys duoti m)

PRIRIŠIMO BRĖŽINYS

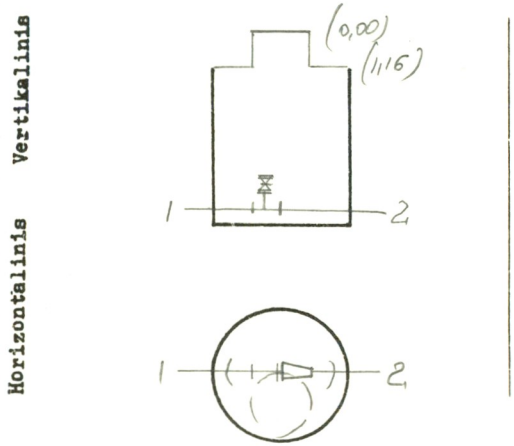

Š

x	23392,12
y	34069,32

Pavadinimas		Medžiaga	Diametras	Atstumas nuo dangčio		Altitudės
Dangtis		ket.	650			153,07
Žemė						
Sienos		bet.				
Dugnas		bet.	1,0	2,60		150,47
Vamzdžiai	Nr. 1	ket	100	Viršus	2,11	150,96
				Apačia		
	Nr. 2	ket	65	Viršus	2,11	150,96
				Apačia		
	Nr. 3			Viršus		
				Apačia		
	Nr. 4			Viršus		
				Apačia		
	Nr. 5			Viršus		
				Apačia		
	Nr. 6			Viršus		
				Apačia		
	Nr. 7			Viršus		
				Apačia		

Lipynės met. 5 L.p.
(Medžiaga, kiekis)

Ar yra vandens? —

Ar yra dujų? —

Pastabos —

Inžinerinių tyrinėjimų INSTITUTAS

Objekto Nr. 01-2-5651

Sudarė	(parašas)	Vilimaitis (pavardė)
Patikrino	(parašas)	Lacinskas (pavardė)

1991 m. 01 mėn. 10 d.
(Įrenginio tyrinėjimo data)