Vandentiekis (Komunikacija)	kameros (Įrenginio pavadinimas)	Nr. (4) 31 KORTELĖ
Vilnius (Miestas)	Dailidžių (Gatvė)	132-D-5 (Planšeto nomenklatūra)

ŠULINIO PIŪVIAI (Matmenys duoti m)

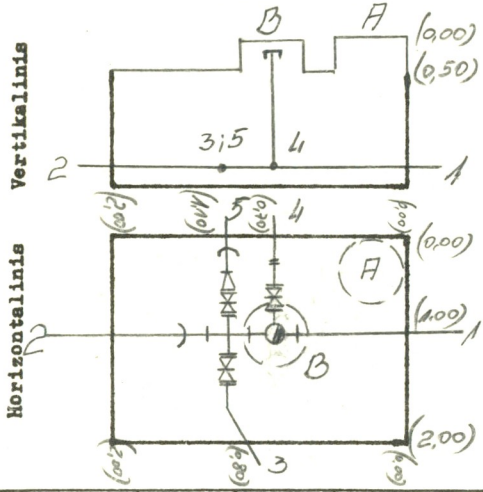

PRIRIŠIMO BRĖŽINYS

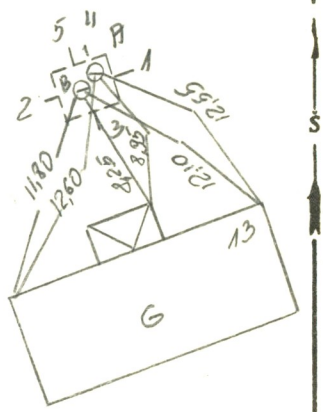

Pavadinimas		Medžiaga	Diametras	Atstumas nuo dangčio		Altitudės
Dangtis		ket.	650			A 149,38
Žemė						
Sienos		bet.				
Dugnas		bet.	2,00 x 2,00	2,50		146,88
Vamzdžiai	Nr. 1	ket	100	Viršus	2,30	147,08
				Apačia		
	Nr. 2	ket	100	Viršus	2,30	147,08
				Apačia		
	Nr. 3	pl	20	Viršus	2,10	147,28
				Apačia		
	Nr. 4	pl	40	Viršus	2,05	147,33
				Apačia		
	Nr. 5	ket	65	Viršus	2,22	147,16
				Apačia		
	Nr. 6			Viršus		
				Apačia		
	Nr. 7			Viršus		
				Apačia		

Lipynės ...Kopečiov...
(Medžiaga, kiekis)

Ar yra vandens? ...—...

Ar yra dujų? ...—...

Pastabos B-149,37

Inžinerinių tyrinėjimų INSTITUTAS

Objekto Nr. 01-2-6047

Sudarė	(parašas)	(pavardė)
Patikrino	(parašas)	(pavardė)

1995 m. 08 mėn. 22 d.
(Įrenginio tyrinėjimo data)