Buitinė nuotekynė
Komunikacija

šulinys
(Irenginio pavadinimas)

Nr.150 korteles

Vilnius
(Miestas)

Srovės
(Gatve)

132-D-10
(Planšeto nomenklatura)
Pririšimo Brežinys

Šulinio pjuviai (m)

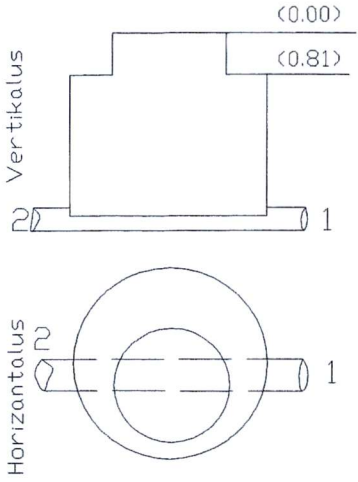


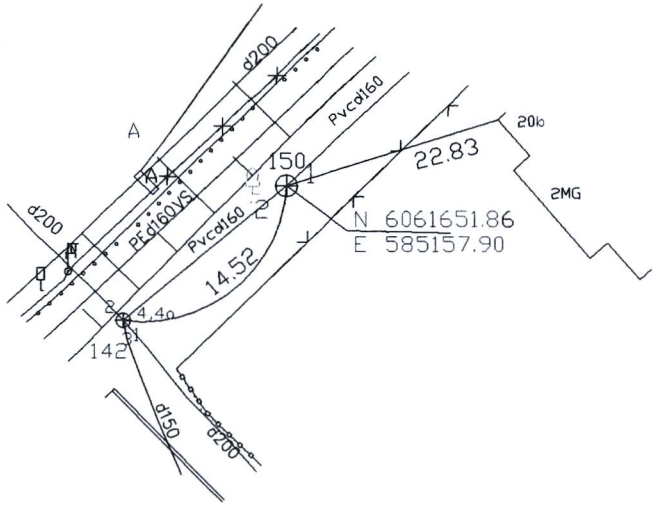


| Pavadinimas | | Medžiaga | Diametras | Atstumas nuo dangčio | | Altitude | Lipyne - YRA |
|---|---|---|---|---|---|---|---|
| Dangtis | | KET | 720 | | | 132.55 | (Medžiaga,kiekis) |
| Žeme | | | | | | | Ar yra vandens- Nera |
| Sienos | | BET | | | | | Ar yra duju |
| Dugnas | | BET | 1000 | 1.87 | | 130.68 | Pastabos |
| Vamzdžiai | Nr.1 | PVC | 160 | Viršus | | | Aukščių sistema LAS07 |
| | | | | Apačia | 1.78 | 130.77 | |
| | Nr.2 | PVC | 160 | Viršus | | | |
| | | | | Apačia | 1.81 | 130.74 | |
| | | | | Viršus | | | |
| | | | | Apačia | | | |
| | | | | Viršus | | | |
| | | | | Apačia | | | |
| | | | | Viršus | | | |
| | | | | Apačia | | | |
| | | | | Viršus | | | |
| | | | | Apačia | | | |
| | | | | Viršus | | | |
| | | | | Apačia | | | |

Objektas;

| | | |
|---|---|---|
| Sudare | (parašas) | Savukynas (pavarde) |
| Patikrino | (parašas) | (pavarde) |

2016m.09...men....d.
(Įrenginio tyrinejimo data)