2

Ф. канализация šulinio — Nr. (19) 205 KORTELĖ

(Komunikacija) (Įrenginio pavadinimas)

Вильнюс — Филарету — 132-С-8

(Miestas) (Gatvė) (Planšeto nomenklatūra)

ŠULINIO PIŪVIAI (Matmenys duoti m) — PRIRIŠIMO BRĖŽINYS

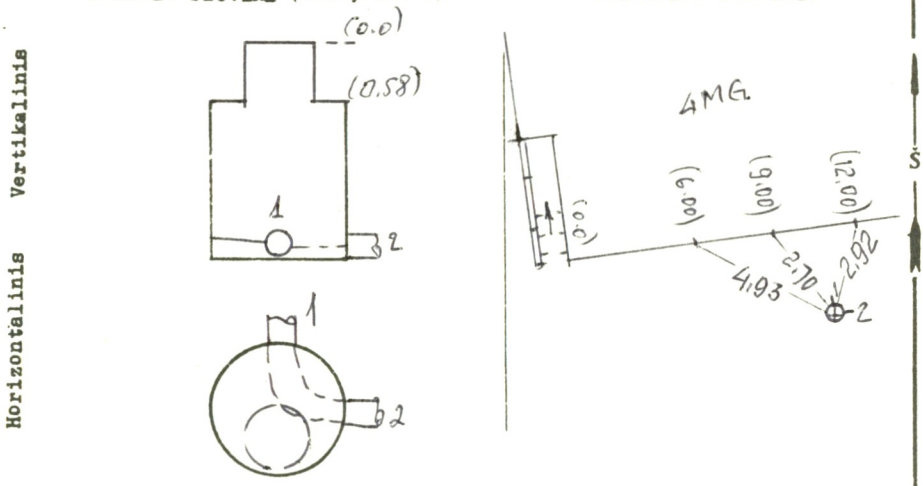


| Pavadinimas | | Medžiaga | Diametras | Atstumas nuo dangčio | | Altitudės |
|---|---|---|---|---|---|---|
| Dangtis | | ket. | 650 | | | 143.57 |
| Žemė | | | | 0.00 | | 143.57 |
| Sienos | | bet. | | | | |
| Dugnas | | bet. | 1000 | 1,58 | | 141.99 |
| Vamzdžiai | Nr. 1 | Žyg. | 150 | Viršus | | |
| | | | | Apačia | 1,70 | 141,87 |
| | Nr. 2 | Kep. | 150 | Viršus | | |
| | | | | Apačia | 1,72 | 141.85 |
| | Nr. 3 | | | Viršus | | |
| | | | | Apačia | | |
| | Nr. 4 | | | Viršus | | |
| | | | | Apačia | | |
| | Nr. 5 | | | Viršus | | |
| | | | | Apačia | | |
| | Nr. 6 | | | Viršus | | |
| | | | | Apačia | | |
| | Nr. 7 | | | Viršus | | |
| | | | | Apačia | | |

Lipynės .....1.....
(Medžiaga, kiekis)

Ar yra vandens? ..—.....

Ar yra dujų? .....—.....

Pastabos .....

.....

.....

Inžinerinių tyrinėjimų INSTITUTAS

Objekto Nr. 01-31-3676

Sudarė (parašas) (pavardė)

Patikrino (parašas) (pavardė)

19 88 m. ...1..... mėn. 12 d.
(Įrenginio tyrinėjimo data)