Buit. nuotekos (Komunikacija) | Šulinys (įrenginio pavadinimas) | Nr.(_____) 69b KORTELĖ

Vilnius (Miestas) | Polocko (Gatvė) | 132–C–16 (Planšeto nomenklatūra)

ŠULINIO PJŪVIAI (Matmenys duoti m)

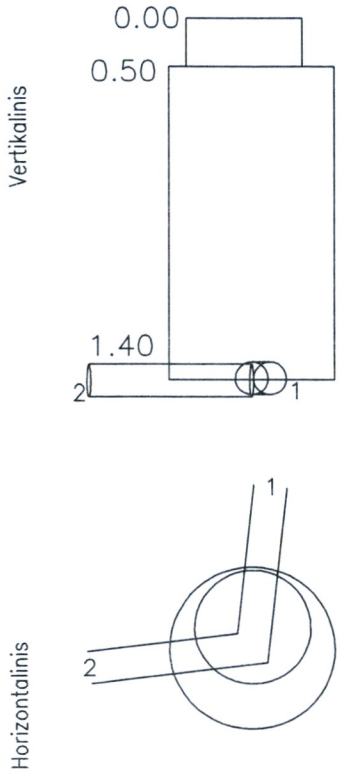

PRIRIŠIMO BRĖŽINYS

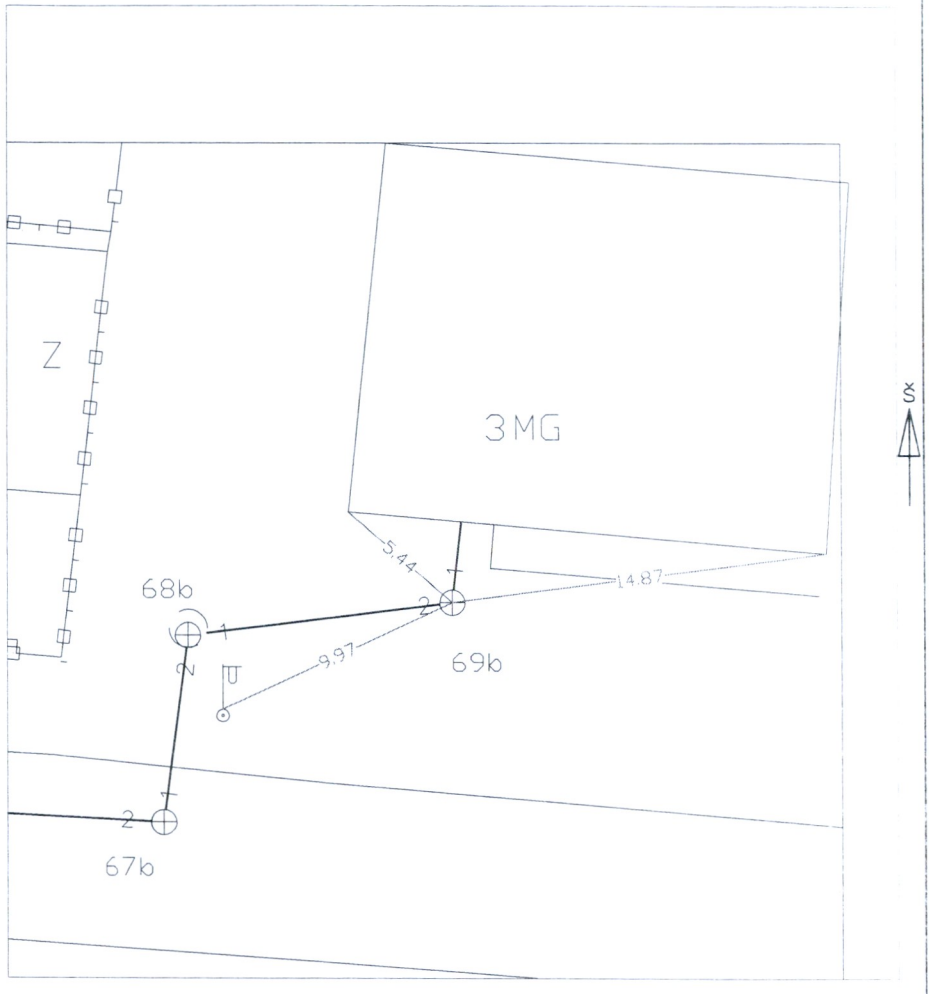

Pavadinimas		Medžiaga	Diametras	Atstumas nuo dangčio		Altitudės
Dangtis		Ketus	650			128.13
Žemė		Gruntas		0.00		128.13
Sienos		Betonas				
Dugnas		Betonas	1000	1.40		126.73
Vamzdžiai	Nr. 1	Plast.	200	Viršus		
				Apačia	1.49	126.64
	Nr. 2	Plast.	200	Viršus		
				Apačia	1.50	126.63
	Nr. 3			Viršus		
				Apačia		
	Nr. 4			Viršus		
				Apačia		
	Nr. 5			Viršus		
				Apačia		
	Nr. 6			Viršus		
				Apačia		
	Nr. 7			Viršus		
				Apačia		
				Viršus		
				Apačia		

Lipynės met. 3 (medžiaga, kiekis)

Ar yra vandens –

Ar yra dujų –

Pastabos X = 6061439.17; Y = 584501.78

UAB "Kerista"

Objekto nr. 2013–1

Sudarė	Vaičiul	T. Vaičiulis
	Parašas	Pavardė
Patikrino	Vaičiul	T. Vaičiulis
	Parašas	Pavardė

20131010 (įrenginio tyrinėjimo data)