Vandentiekis	šulinys	Nr. (13) **5a** KORTELĖ
(Komunikacija)	(Įrenginio pavadinimas)	132–C–16
Vilnius	Polocko	76/32–0298
(Miestas)	(Gatvė)	(Planšeto nomenklatūra)

ŠULINIO PJŪVIAI (m.)

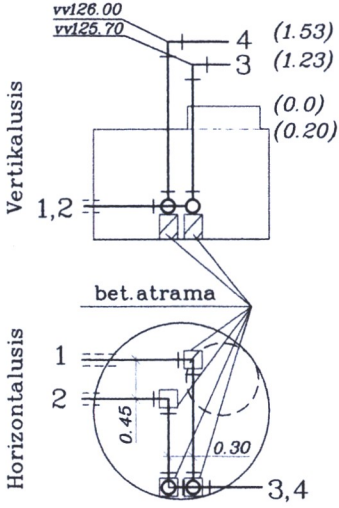

PRIRIŠIMO BRĖŽINYS

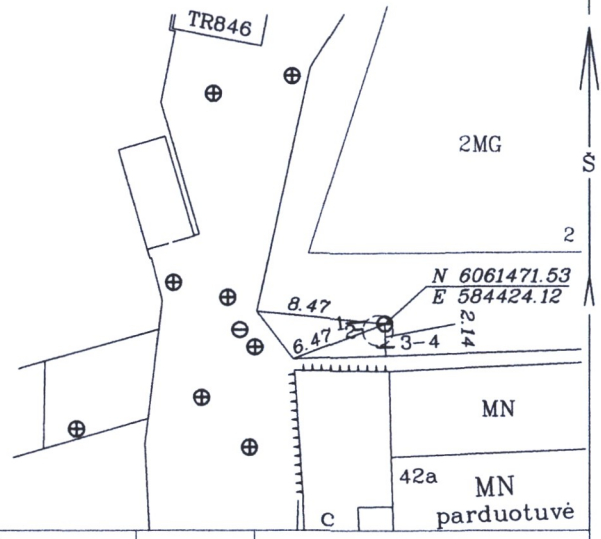

Pavadinimas		Medžiaga	Diametras	Atstumas nuo dangčio (m.)		Altitudė
Dangtis			660			124.47
Žemė				0		124.47
Sienos		bet.				
Dugnas		bet.	2000	2.59		121.88
Vamzdžiai	Nr.1	PE	110	Viršus	1.72	122.75
				Apačia		
	Nr.2	PE	110	Viršus	1.72	122.75
				Apačia		
	Nr.3	PE	110	Viršus	+1.23	125.70
				Apačia	1.72	122.75
	Nr.4	PE	110	Viršus	+1.53	126.00
				Apačia	1.72	122.75
	Nr.5			Viršus		
				Apačia		
	Nr.6			Viršus		
				Apačia		
	Nr.7			Viršus		
				Apačia		

Lipynės *8 met.* .....
(medžiaga, kiekis)

Ar yra vandens? *nėra*

Ar yra dujų? *nėra*

Pastabos:
Šulinys pastato viduje.
1,2 krytis apsaug. vamzdyje Pln.d325.
3,4 krytis– antžeminis vand.

A. Diskos I.Į.

Objekto Nr. *35662*

Sudarė (parašas) A. DISKA (pavardė)

Patikrino (parašas) (pavardė)

2015–09
(kortelės sudarymo data)