KF Šulinys	KORTELĖ 133	132 – C – 15
(Įrenginio pavadinimas) (abrise) (plane)		Planšeto nomenklatūra
	VILNIUS	Polocko g.
(Įrenginio pastatymo metai) 2006	(Miestas)	(Gatvė)

ŠULINIO PJŪVIAI :

(Matmenys duoti m)

Vertikalinis:

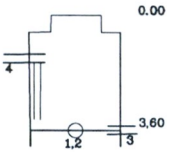

Horizontalinis:

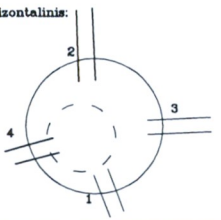

Primatavimų schema :

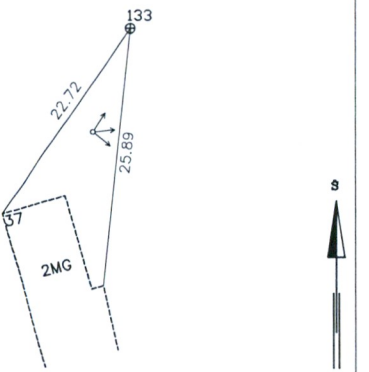

Pastabos _____

Pavadinimas	Medžiaga	Diametras mm	Atstumas nuo dangčio (m)	Altitudės (m)
Dangtis	KETINIS	300		124,47
Žemė			0.00	124,47
Sienos	PVC			
Dugnas	PVC	300	3,59	120,88

Lipynės.....8.....
(Medžiaga, kiekis)

Ar yra vandens?..... NĖRA

Ar yra dujų?..... NĖRA

.....

.....

Vamzdžiai						
Nr. 1	Ker	200	Viršus			
			Apačia	3,59	120,88	
Nr. 2	ker	200	Viršus			
			Apačia	3,59	120,88	
Nr. 3	ker	200	Viršus			
			Apačia	3,59	120,88	
Nr. 4	PVC	160	Viršus			
			Apačia	1,60	122,87	
Nr. 5			Viršus			
			Apačia			
Nr. 6			Viršus			
			Apačia			

UAB"Turto administravimo grupė"

Sudarė		V.Trakimas
	(parašas)	(pavardė)
Patikrino		
	(parašas)	(pavardė)

2009 m. 08 mėn.

(Kortelės sudarymo data)