Praeinamojo kolektoriaus _____ Nr. ( 24 ) 17a KORTELĖ 132-C-12
(įrenginio pavadinimas) (abrise) (plane) (planšeto nomenklatūra)

3

1988 | Вильнюс | Филарету
(įrenginio pastatymo metai) | (miestas) | (gatvė)

KOLEKTORIAUS PIŪVIAI:

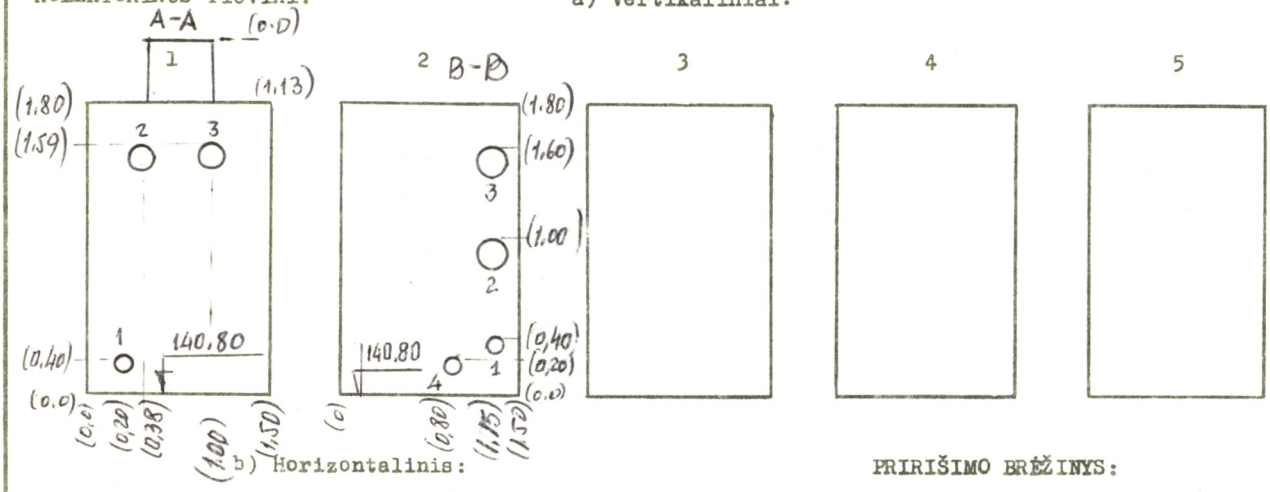


a) Vertikaliniai:

b) Horizontalinis:

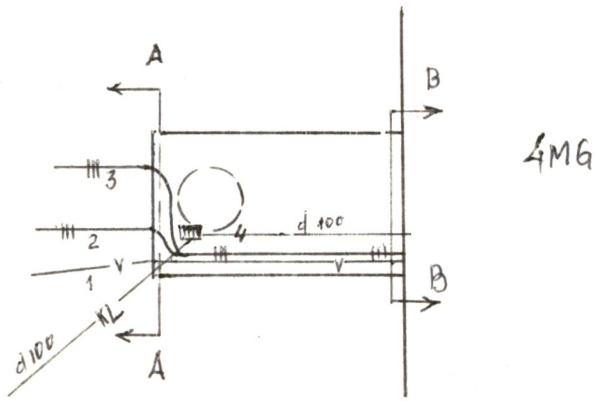


4MG

PRIRIŠIMO BRĖŽINYS:

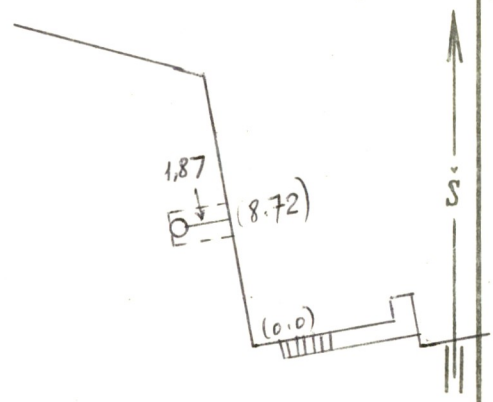


| Pavadinimas | Medžiaga | Skersmenys mm | Atst. nuo dangčio m | Altitudės |
|---|---|---|---|---|
| Dangtis | чуг. | 650 | | 143.71 |
| Žemė | | | 0.00 | |
| Sienos | бет. | | | |
| Dugnas | бет. | колл. 1.80x1.50 | 2.91 | 140.80 |

| Piūv. Nr. | Vamzd. Nr. | Komunikac. rūšis | Medž. | | Atst. nuo dugno m | |
|---|---|---|---|---|---|---|
| A-A | 1 | Водопр. | сталь | 100 | 0,40 | 141.20 |
| | 2 | Теплосети | -"- | 250 | 1.59 | 142.39 |
| | 3 | Теплосети | -"- | 250 | 1.59 | 142.39 |
| B-B | 1 | Водопр. | сталь | 100 | 0,40 | 141.20 |
| | 2 | Теплосети | -"- | 250 | 1.60 | 142.40 |
| | 3 | Теплосети | -"- | 250 | 1.00 | 141.80 |
| | 4 | Выпуск | -"- | 100 | 0,20 | 141.00 |

2

Lipynės лестница
(medžiaga, kiekis)

Ar yra dujų? —

Pastabos: 1) Atstumai piūviuose duoti iki vamzdžių viršaus

2)

Inžinerinių tyrinėjimų INSTITUTAS

Objekto Nr. 01-3/3676

| | | |
|---|---|---|
| Sudarė | Воеводов | |
| | (pavardė) | (parašas) |
| Patikrino | | |
| | (pavardė) | (parašas) |

1988 m. I mėn. 13 d.
(įrenginio tyrinėjimo data)