Fekalinė
(Komunikacija)

kameros
(Įrenginio pavadinimas)

Nr.(__) 66 KORTELĖ

Vilnius
(Miestas)

Arsenalo
(Gatvė)

131-D-7
(Planšeto nomenklatūra)

ŠULINIO PIŪVIAI (Matmenys duoti m)

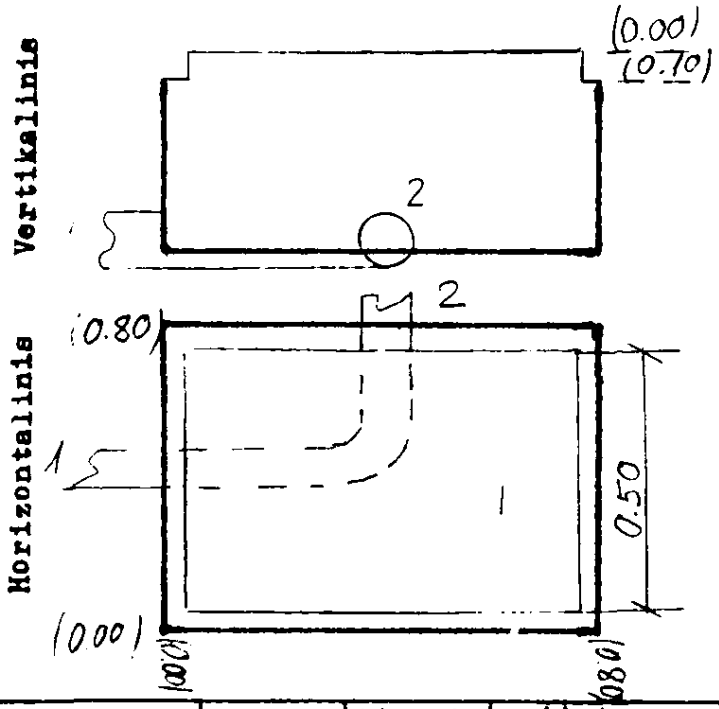

PRIRIŠIMO BRĖŽINYS

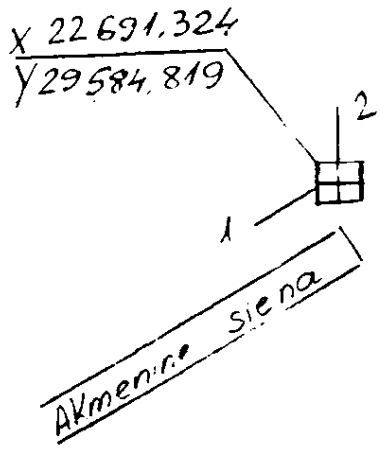

Pavadinimas		Medžiaga	Diametras	Atstumas nuo dangčio		Altitudės
Dangtis		ket.	650			132,46
Žemė						
Sienos		bet.				
Dugnas		bet.	0.50 × 0.50	0.40		132.06
Vamzdžiai	Nr. 1	ket	150	Viršus		
				Apačia	0 50	131.96
	Nr. 2	ket	150	Viršus		
				Apačia	0 63	131.83
	Nr. 3			Viršus		
				Apačia		
	Nr. 4			Viršus		
				Apačia		
	Nr. 5			Viršus		
				Apačia		
	Nr. 6			Viršus		
				Apačia		
	Nr. 7			Viršus		
				Apačia		

Lipynės .....
(Medžiaga, kiekis)

Ar yra vandens? .....

Ar yra dujų? .....

Pastabos . Vamzdžiai trasoje patalpinti 300 mm betoniniam apsauginiam vamzdyje

Inžinerinių tyrinėjimų INSTITUTAS

Objekto Nr. 211-3050972...

Sudarė	(parašas)	(pavardė) Savukynas
Patikrino	(parašas)	(pavardė)

1975 m. 10 mėn. d.
(Įrenginio tyrinėjimo data)