131-D-6

Forma 55 GS

VANDENTIEKIS

Šulinys Nr. ~~[illegible]~~ 132	Miestas Vilnius	Planšeto no nenklatūra ~~4443~~	Byla Nr.	19 62

Šulinio brėžinys
M 1:50

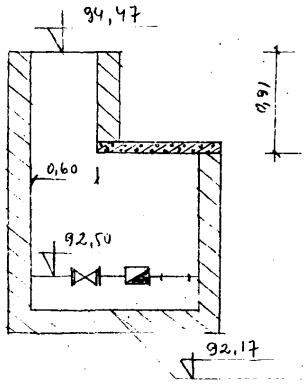

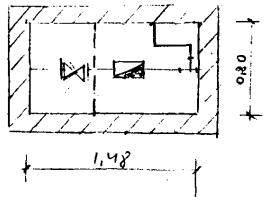

94,47
92,17
23°

ALTITUDĖS

Dangčio	Dugno	Vamzdžių
94,47	92,17	92,50

ŠULINIO KROKI

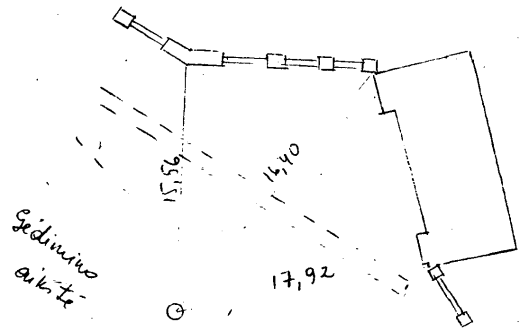

APRAŠYMAS

Šulinio medžiaga ir stovis			Tinklas	Vamzdžiai ir medžiaga	Dalių forma	Sklendė št.	Hidranto tipas
Dangčiai		~~Ketaus~~ geležinis	Magistralin.	d= 40 ~~ket.~~ gelež.		d=	Naujas H=
Sienos		Plytų, ~~betono~~					
Dugnas		~~Betono~~ plytų	Prijungiamas	d= 32 ~~ket.~~ gelež.		d=	Senas H=
Lipynės		~~Ketaus~~ 4 plytų					
Pastatymo metai		19	Paskirstomas	d= ket. gelež.		d=	Maskvos H=
Šulinyje yra	vandens	—					
	dujų	+	Prijungiamas	d= ket. gelež.		d=	Vandens kolonėlė

Pramoninės statybos projektavimo institutas | Tyrinėjimų skyrius

Objektas Nr. Nerės upės kairėsis krantas Vilnius 1185

Inv. Nr.	Skyriaus virš.		
	Grupės vadovas		
	Vykdytojas	[illegible]	
Data 62-09-19	Braižė	[illegible]	
	Tikrino		

Тип. Трансжелдориздата, Вильнюс, Зак. № 846—1000