Vandentiekio (Komunikacija) | šulinio (Įrenginio pavadinimas) | Nr.( ) 119a **KORTELĖ**

Vilnius (Miestas) | Širvydo (Gatvė) | 131-D-5 (Planšeto nomenklatūra)

ŠULINIO PIŪVIAI (Matmenys duoti m)

Vertikalinis

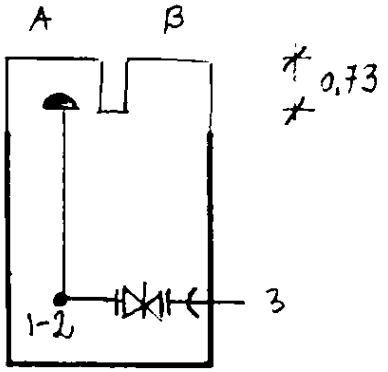

Horizontalinis

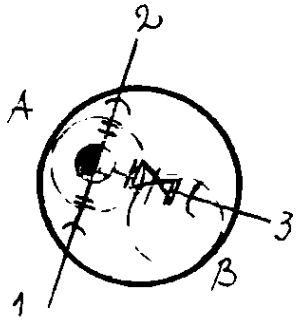

PRIRIŠIMO BRĖŽINYS

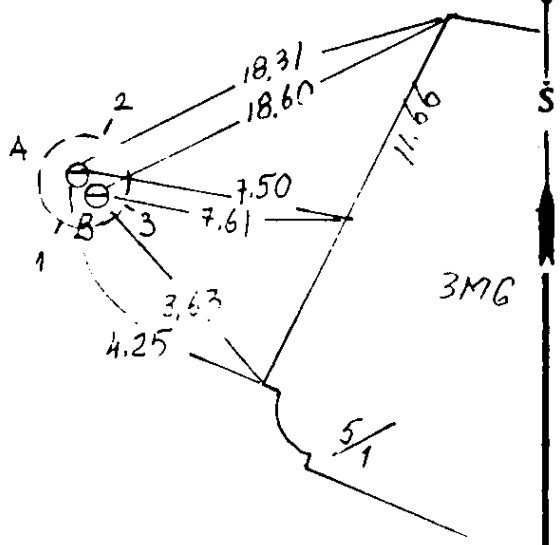

Pavadinimas		Medžiaga	Diametras	Atstumas nuo dangčio		Altitudės
Dangtis		ket.	650			3/96.68
Žemė				0.00		96.
Sienos		bet.				
Dugnas		bet.	2000	2.43		94.25
Vamzdžiai	Nr. 1	ket	100	Viršus	1.93	94.7
				Apačia		
	Nr. 2	ket.	100	Viršus		9
				Apačia		
	Nr. 3	ket.	100	Viršus		
				Apačia		
	Nr. 4			Viršus		
				Apačia		
	Nr. 5			Viršus		
				Apačia		
	Nr. 6			Viršus		
				Apačia		
	Nr. 7			Viršus		
				Apačia		

Lipynės .....
(Medžiaga, kiekis)

Ar yra vandens? –

Ar yra dujų? –

Pastabos H.A. = 96.69

Inžinerinių tyrinėjimų INSTITUTAS

Objekto Nr. .....

Sudarė (parašas) (pavardė)

Patikrino (parašas) (pavardė)

19.. m. ..... mėn. .. d.
(Įrenginio tyrinėjimo data)