6 ~~4924~~ 131-D-15

Форма № 5

№№ кол. 4	Сеть водопровода	Улица BILIŪNO G-VĖ	№№ заказа 1602	Год 1962	г. Вильнюс

Чертеж колодца
М 1:50

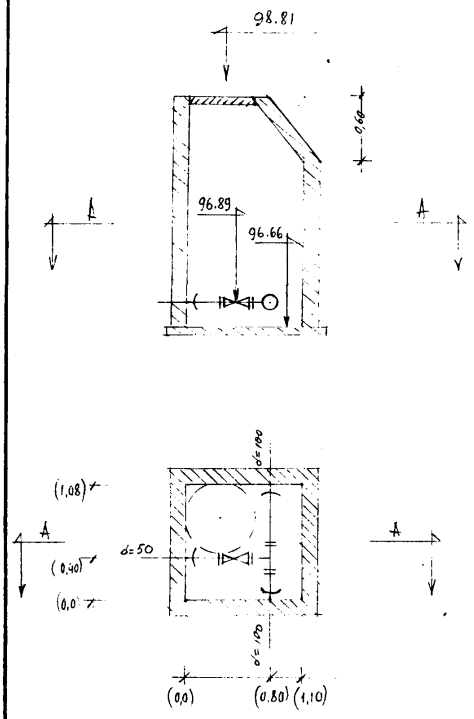

Отметки крышки	Отметки дна	Отметки трубы
98,99 ~~98,9~~	96.66	96,89

ПРИВЯЗКА

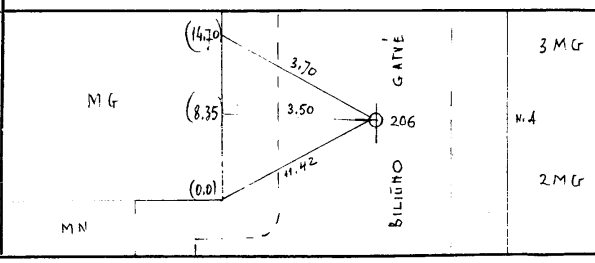

ОПИСАНИЕ

Состояние колодца и материал		Сеть	Трубы д. матер.	Фасон части	Задвиж. шт.	Гидр. тип.
Крышки	Чугун	Магистр.	d= 100 / ~~чуг.~~ жел.		d= / Р. Ф.	Новый H=
Стены	Кирпич. ~~бетон.~~	Подкл.	d= 50 / ~~чуг.~~ жел.		d= / Р. Ф.	Старый H=
Дно	Бетон	Разводящая	d= / чуг. жел.		d= / Р. Ф.	Московский H=
Скобы	~~Чугун.~~ жел. 3	Подключ.	d= / чуг. жел.		d= / Р. Ф.	Колонка водоразб.
Год строит.	19					
Налич. воды	NĖRA					
Налич. газа	NĖRA					

ОТДЕЛ ПО ДЕЛАМ СТРОИТЕЛЬСТВА И АРХИТЕКТУРЫ

Объект ŲILIES JKERSG. POŽEMINIŲ ŪKIŲ

Инв. №	Нач. произв. груп.		
	Рук. спец. бригад		
	Исполнитель	A. Jurkuvėnas	
Дата	Чертил		
	Проверил		

Laikraščių ir žurnalų leid. sp. Užs. Nr. 2280.1.59.2000

637

1989.11.23. A. Kamarauskas