85 4919 131-D-14

Forma T №—1

Šul. №№ ~~23~~ 35 Fek. Kanalizacija	Rajonas Gatvė Балтоса Сруоги	Užsakymo №	19 61 m.	Vilnius

Šulinio brėžinys
~~M1:25~~; M1:50

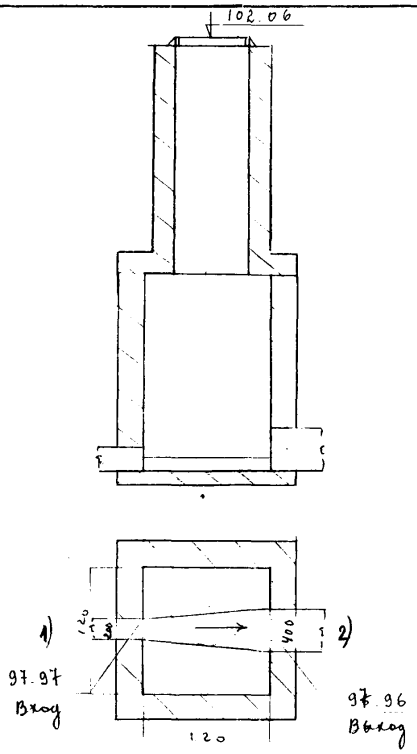

Altitudės

Dangtis	Grioveliai		Vamzdis	
	įėjimas	išėjimas	prijung. №	prijung. №
102.06	97.97	97.96		

PRIRIŠIMAS

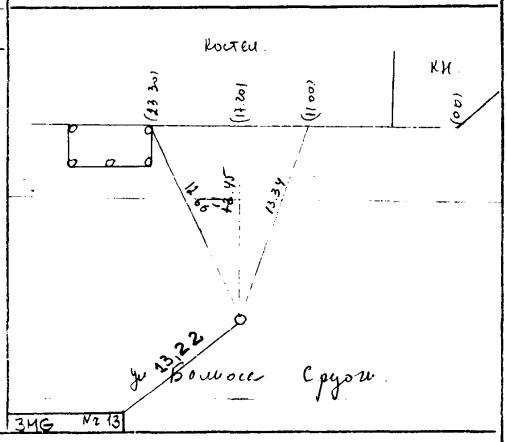

APRAŠYMAS

Šulinio medžiaga ir stovis	
Dangtis	чугунный
Sienos	кирпичные
Dugnas	кирпичное
Lipynės	чуг. 10
Esamo vandens kiekis	–
Esamų dujų kiekis	
Šulinys pastatytas 19 m.	

VAMZDŽIAI

Įėjimas d.	Įėjimas medž.	Išėjimas d.	Išėjimas medž.	Prijungimo Nr. d.	Prijungimo Nr. medž.	Prijungimo Nr. d.	Prijungimo Nr. medž.
200	кер	400	кер				

Vilniaus m. VK PTK Tyrinėjimų skyrius

Objektas: ул. Горького 20

Invent. №			
	Sk. viršininkas		
	Sk. vyr. inžinierius		
Data	Vykdė		
21/XII 61	Braižė		
	Tikrino		

Laikraščių ir žurnalų leid. sp. Užs. Nr. 4896.1.60.3000