152 (4919) 131-D-14

Forma T № —1

Šul. №№ 40K/102a Kanalizacija	Rajonas Gatvė mpaidy	Užsakymo №	1961 m.	Vilnius

(14)

Šulinio brėžinys
~~MI:25~~; MI : 50

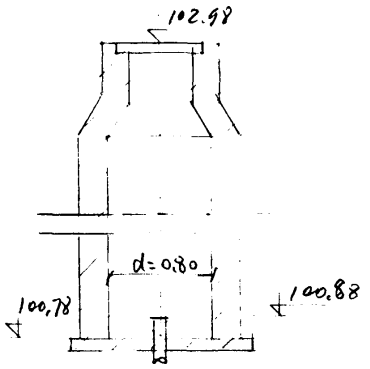

Altitudės

Dangtis	Grioveliai		Vamzdis	
	įėjimas	išėjimas	prijung. №	prijung. №
102.98	100.78			

PRIRIŠIMAS

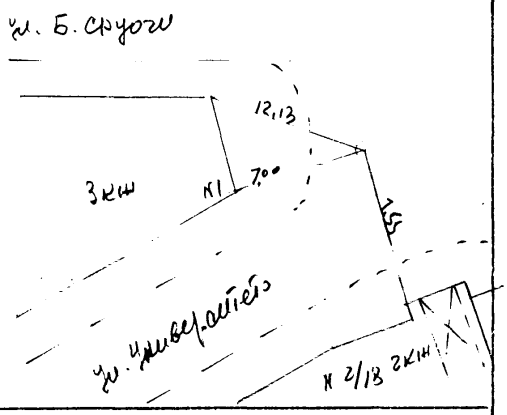

APRAŠYMAS

Šulinio medžiaga ir stovis	VAMZDŽIAI							
	Įėjimas		Išėjimas		Prijungimo Nr.		Prijungimo Nr.	
	d.	medž.	d.	medž.	d.	medž.	d.	medž.
Dangtis ry 2								
Sienos kuj.								
Dugnas betn								
Lipynės								
Esamo vandens kiekis								
Esamų dujų kiekis								
Šulinys pastatytas 19 61 m.								

Vilniaus m. VK PTK Tyrinėjimų skyrius

Objektas: gv. Simkaus

Invent. №	Sk. viršininkas	
	Sk. vyr. inžinierius	
Data	Vykdė	Alka
XI.1961	Braižė	
	Tikrino	

Laikraščių ir žurnalų leid. sp. Užs. Nr. 4896.1.60.3000