ITI Nr. 91[d]

E. tarno (Komunikacija) | šulinio (Įrenginio pavadinimas) | Nr.( ) 83 b KORTELĖ

(Miestas) | (Gatvė) | (Planšeto nomenklatūra)

ŠULINIO PLOVIAI (Matmenys duoti m) | PRIRIŠIMO BRĖŽINYS

Vertikalinis

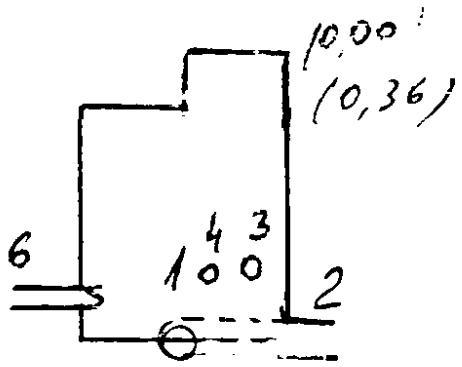

Horizontalinis

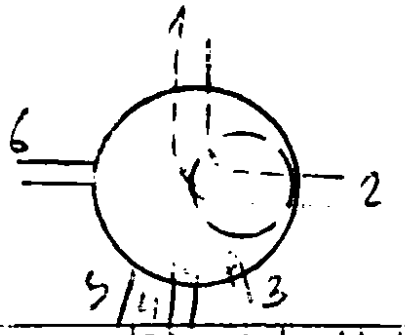

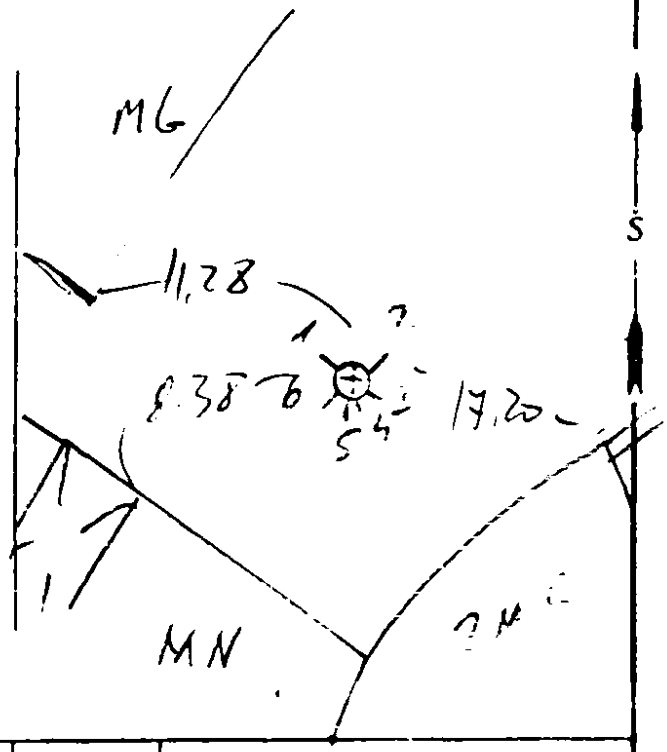

Pavadinimas	Medžiaga	Diametras	Atstumas nuo dangčio		Altitudės
Dangtis	ket.	650			97,91
Žemė			0,00		97,91
Sienos	bet.				
Dugnas	bet.	1000	1,75		96,16
Vamzdžiai Nr. 1	PVC	300	Viršus / Apačia	1,80	96,11
Nr. 2	PVC	300	Viršus / Apačia	1,83	96,08
Nr. 3	PVC	110	Viršus / Apačia	1,60	96,31
Nr. 4	ket	100	Viršus / Apačia	1,33	96,58
Nr. 5	PVC	110	Viršus / Apačia	1,10	96,81
Nr. 6	ket	100	Viršus / Apačia	1,15	96,76
Nr. 7			Viršus / Apačia		

Lipynės ..... (Medžiaga, kiekis) —

Ar yra vandens? .....

Ar yra dujų? .....

Pastabos .....

UAB "INŽINERINIAI TYRINĖJIMAI"
Filialas "TOPOGRAFIJA"

Objekto Nr. 11934

Sudarė (parašas) (pavardė)

Patikrino (parašas) (pavardė)

20 m. ... mėn. ... d.
(Įrenginio tyrinėjimo data)