Vandent. (Komunikacija)	kameros (Įrenginio pavadinimas)	Nr.( ) 61 KORTELĖ
Vilnius (Miestas)	Totorių (Gatvė)	131-D-13 (Planšeto nomenklatūra)

ŠULINIO PIŪVIAI (Matmenys duoti m)

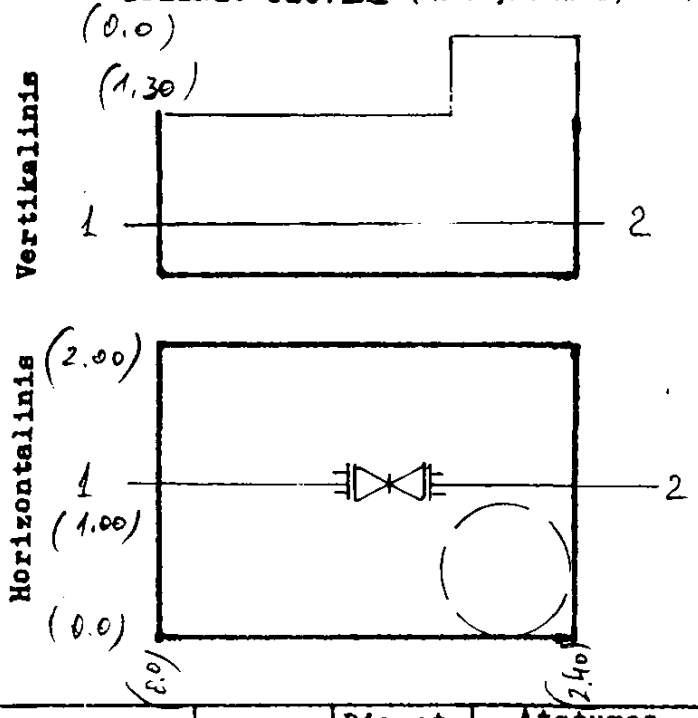

PRIRIŠIMO BRĖŽINYS

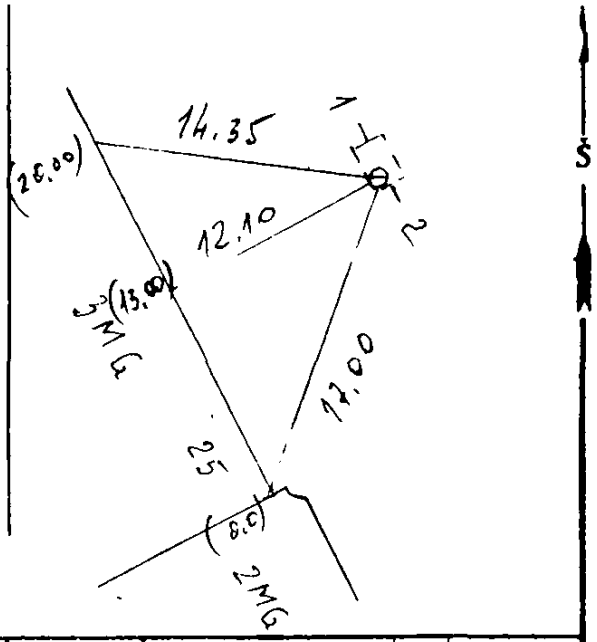

Pavadinimas		Medžiaga	Diametras	Atstumas nuo dangčio		Altitudės
Dangtis		ket.	650			101.76
Žemė						
Sienos		bet.				
Dugnas		bet.	2,00×2,40	3.00		98.76
Vamzdžiai	Nr. 1	PE	160	Viršus	2.27	99.49
				Apačia		
	Nr. 2	PE	160	Viršus	2,27	99.49
				Apačia		
	Nr. 3			Viršus		
				Apačia		
	Nr. 4			Viršus		
				Apačia		
	Nr. 5			Viršus		
				Apačia		
	Nr. 6			Viršus		
				Apačia		
	Nr. 7			Viršus		
				Apačia		

Lipynės ..betonas.... (Medžiaga, kiekis)

Ar yra vandens? .....

Ar yra dujų? .....

Pastabos .....

.....

.....

Inžinerinių tyrinėjimų INSTITUTAS

Objekto Nr. 4.11.20.....

Sudarė	(parašas)	(pavardė)
Patikrino	(parašas)	(pavardė)

2004 m. 11 mėn. 20 d.
(Įrenginio tyrinėjimo data)