ITI Nr. 91

Fekalizacija (Komunikacija)	Šulinys (Įrenginio pavadinimas)	Nr. (2) KORTELĖ
Vilnius (Miestas)	Ucinonio (Gatvė)	L31-D-12 (Planšeto nomenklatūra)

ŠULINIO PIŪVIAI (Matmenys duoti m)

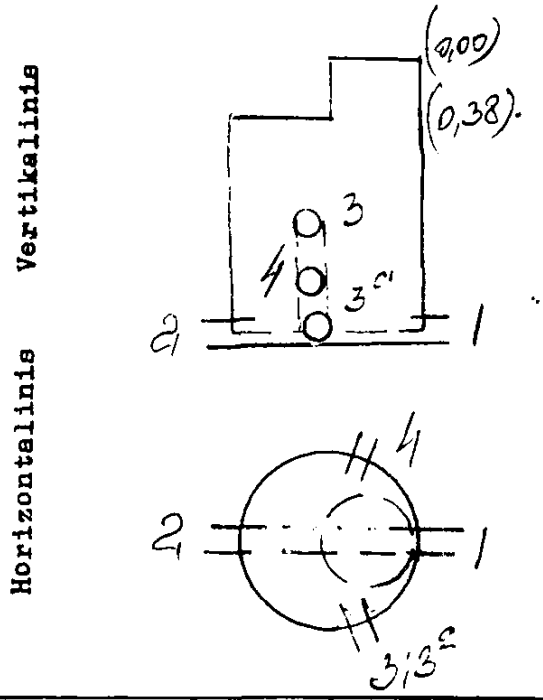

PRIRIŠIMO BRĖŽINYS

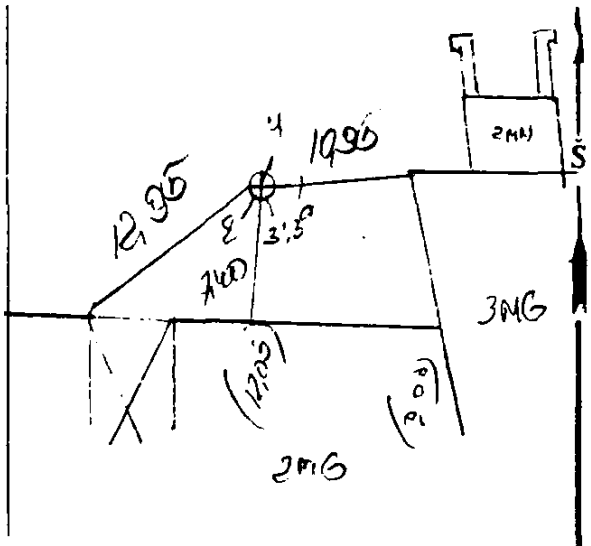

Pavadinimas		Medžiaga	Diametras	Atstumas nuo dangčio		Altitudės
Dangtis		Bet	650			95,96
Žemė		Gr				
Sienos		Bet				
Dugnas		Bet	110	270		95,86
Vamzdžiai	Nr. 1	Ket	200	Viršus		
				Apačia	3,08	92,[illegible]
	Nr. 2	Ket	200	Viršus		
				Apačia	2,10	93,86
	Nr. 3	Ket	150	Viršus		
				Apačia	1,16	94,50
	Nr. 4	Ket	100	Viršus		
				Apačia	2,42	93,54
	Nr. 3a	Ket	150	Viršus		
				Apačia	3,23	92,93
	Nr. 6			Viršus		
				Apačia		
	Nr. 7			Viršus		
				Apačia		

Lipynės ...met. tlip.... (Medžiaga, kiekis)

Ar yra vandens? ...—...

Ar yra dujų? ...—...

Pastabos ...—...

Inžinerinių tyrinėjimų INSTITUTAS

Objekto Nr. [illegible]

Sudarė	[illegible] (parašas)	[illegible] (pavardė)
Patikrino	[illegible] (parašas)	Racinskas (pavardė)

1991 m. 09 mėn. 24 d. (Įrenginio tyrinėjimo data)