171 4916 131-2-10

Forma T №—1

Šul. №№ (91)	Kanalizacija	Rajonas Gatvė Juozas Kubilius 4	Užsakymo №	19 61 m.	Vilnius

Šulinio brėžinys
Ml:~~25~~; Ml : 50

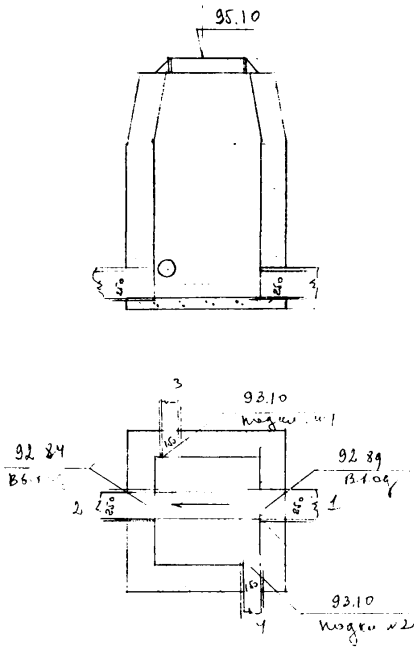

Altitudės

Dangtis	Grioveliai		Vamzdis	
	įėjimas	išėjimas	prijung. № 1	prijung. № 2
95.10	92.89	92.84	93.10	93.10

PRIRIŠIMAS

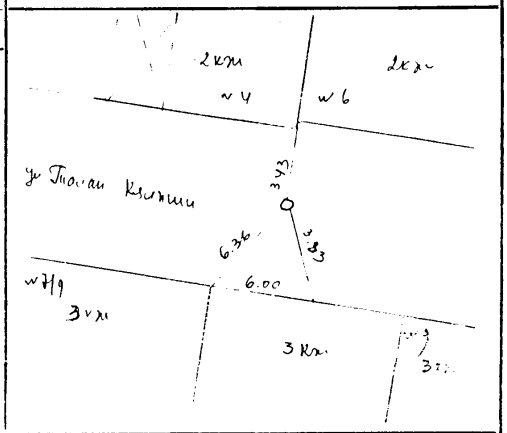

APRAŠYMAS

Šulinio medžiaga ir stovis	
Dangtis	geg.
Slenos	betonas
Dugnas	betonas
Lipynės	geg. 4
Esamo vandens kiekis	
Esamų dujų kiekis	
Šulinys pastatytas 19 m.	

VAMZDŽIAI

Įėjimas		Išėjimas		Prijungimo Nr.1		Prijungimo Nr.2	
d.	medž.	d.	medž.	d.	medž.	d.	medž.
250	keg	250	keg	150	keg	150	keg

Vilniaus m. VK PTK Tyrinėjimų skyrius

Objektas: Juozas Kubilius 4

Invent. №			
	Sk. viršininkas		
	Sk. vyr. inžinierius		
Data 10/IV 61	Vykdė		
	Braižė		
	Tikrino		

Laikraščių ir žurnalų leid. sp. Užs. Nr. 4896.1.60.3000