ITI 182c

Praeinamojo kolektoriaus _____ Nr.(____) 86 KORTELĖ 31-C-8176(32-021.1)

(įrenginio pavadinimas) (abrise) (plane) (planšeto nomenklatūra)

2003 (įrenginio pastatymo metai) | VILNIUS (miestas) | GEDIMINO PR (gatvė)

KOLEKTORIAUS PJŪVIAI: a) Vertikaliniai:

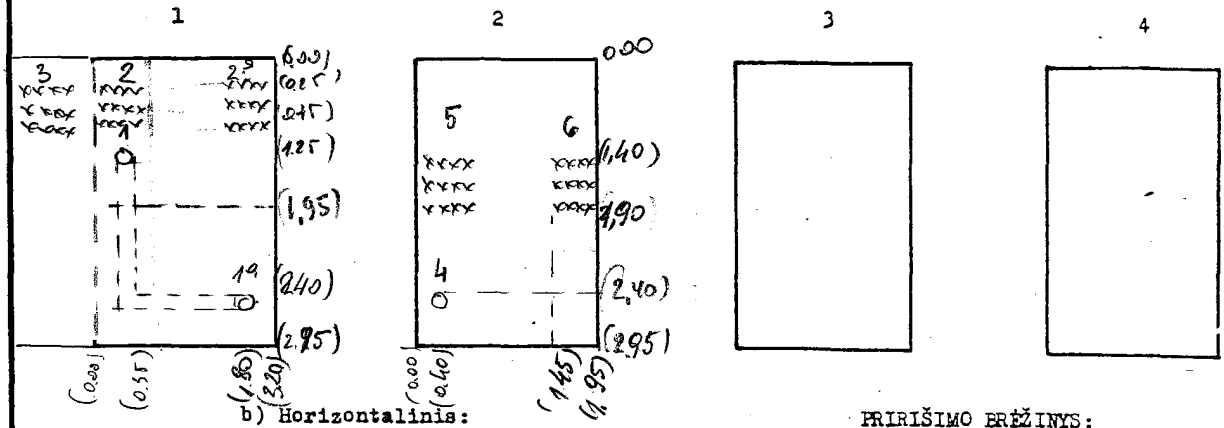

b) Horizontalinis:

PRIRIŠIMO BRĖŽINYS:

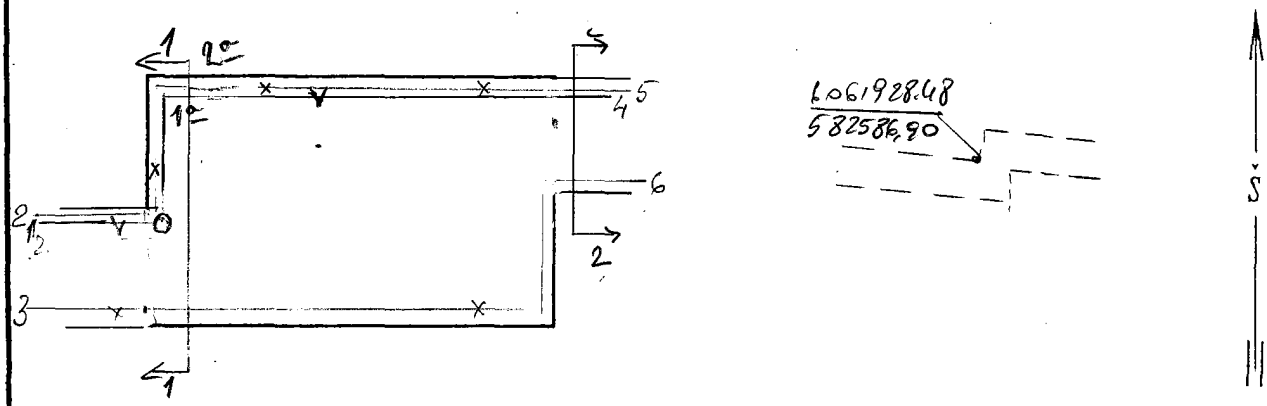

Pavadinimas	Medžiaga	Skersmenys mm	Atst. nuo dangčio m	Altitudės
Dangtis	ket.	650		
Žemė				
Sienos	bet.			
Dugnas	bet.	2980 x 3200	2,95	96,54

Piūv. Nr.	Vamzd. Nr.	Komunikac. rūšis	Medž.		Atst. nuo dugno m	
1	1	V	KET	200	1,70	98,24
	2	ELEKTRA		KABELIAI	2,70	99,24
	3	— " —		— " —	2,70	99,24
2	4	V	KET	200	0,55	97,09
	5	ELEKTRA		KABELIAI	1,55	98,09
	6	— " —		— " —	1,55	98,09

Lipynės _____ (medžiaga, kiekis)

Ar yra dujų? _____

Pastabos: 1) Atstumai pjūviuose duoti iki vamzdžių viršaus

2)

UAB "Inžineriniai tyrinėjimai"

filialas "Topografija"

Objekto Nr. 01-11085

Sudarė	Karieta	
	(pavardė)	(parašas)
Patikrino	Nasmanavičė	
	(pavardė)	(parašas)

2003 m. 05 mėn. 12 d.

(įrenginio tyrinėjimo data)