ITI 182c

Praeinamojo kolektoriaus _____ Nr.(____) 133 KORTELĖ 13/C-8(76/32-0251)
(įrenginio pavadinimas) (abrise) (plane) (planšeto nomenklatūra)

2003 (įrenginio pastatymo metai) | VILNIUS (miestas) | GEDIMINO PR (gatvė)

KOLEKTORIAUS PJŪVIAI: a) Vertikaliniai:

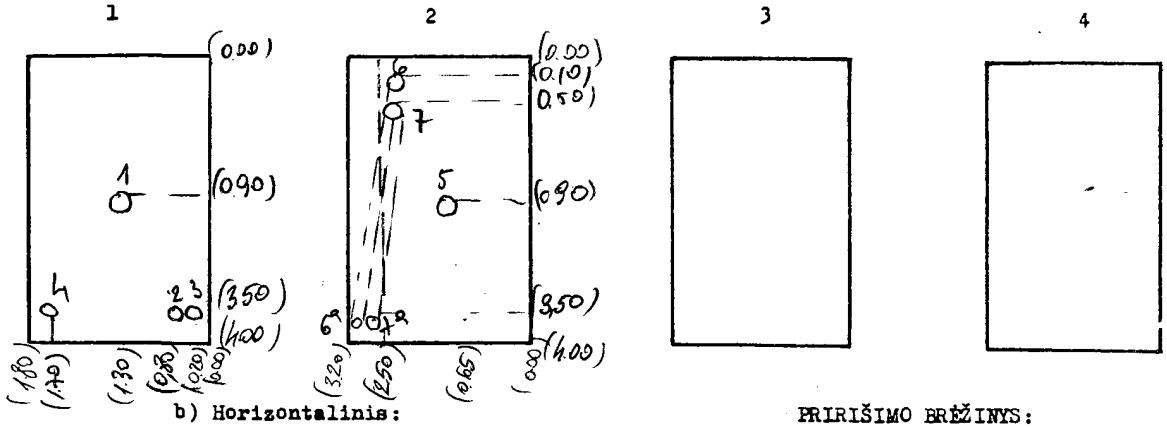

b) Horizontalinis:

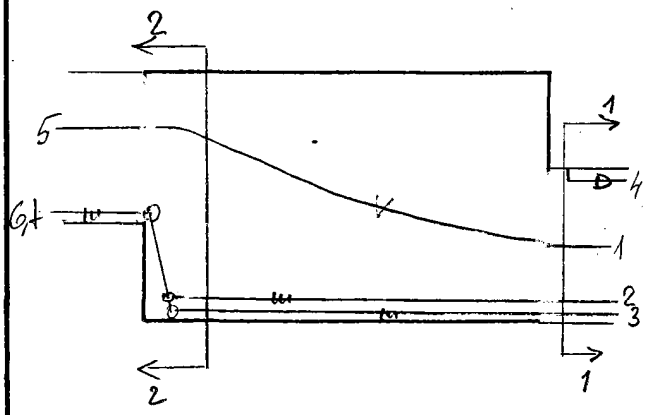

PRIRIŠIMO BRĖŽINYS:

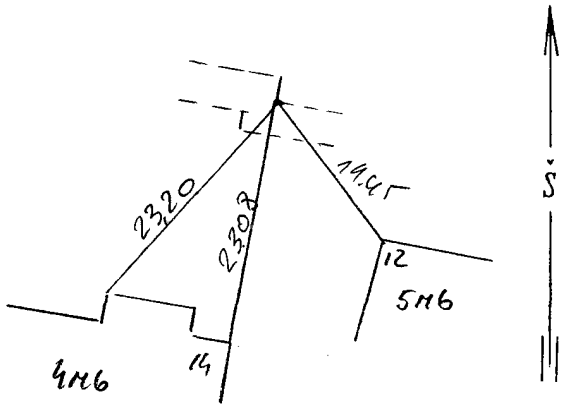

Pavadinimas	Medžiaga	Skersmenys mm	Atst.nuo dangčio m	Altitudės
Dangtis	ket.	650		
Žemė				
Sienos	bet.			
Dugnas	bet.	4000x3200	4.00	95.43

Pjūv. Nr.	Vamzd. Nr.	Komunikac. rūšis	Medž.		Atst.nuo dugno m	
1	1	V	KET	500	2.55	98.53
	2	SILUMA	PL	200	0.50	95.93
	3	—"—	PL	200	0.50	95.93
	4	DRENAŽAS	PL	250	0.50	95.93
2	5	V	KET	500	2.55	91.98
	6	SILUMA	PL	200	3.90	99.33
	7	SILUMA	PL	200	3.50	98.93

Lipynės _____ (medžiaga, kiekis)

Ar yra dujų? _____

Pastabos: 1) Atstumai pjūviuose duoti iki vamzdžių viršaus

2)

UAB "Inžineriniai tyrinėjimai"

filialas "Topografija"

Objekto Nr. 01-11085

Sudarė _____ (pavardė) _____ (parašas)

Patikrino _____ (pavardė) _____ (parašas)

2003 m. 05 mėn. 12 d.
(įrenginio tyrinėjimo data)