ITI 182c

Praeinamojo kolektoriaus _____ Nr.(____) 103 KORTELĖ 13H-8(76/32-025T)
(įrenginio pavadinimas) (abrise) (plane) (planšeto nomenklatūra)

2003 (įrenginio pastatymo metai) | VILNIUS (miestas) | GEDIMINO PR (gatvė)

KOLEKTORIAUS PJŪVIAI: a) Vertikaliniai:

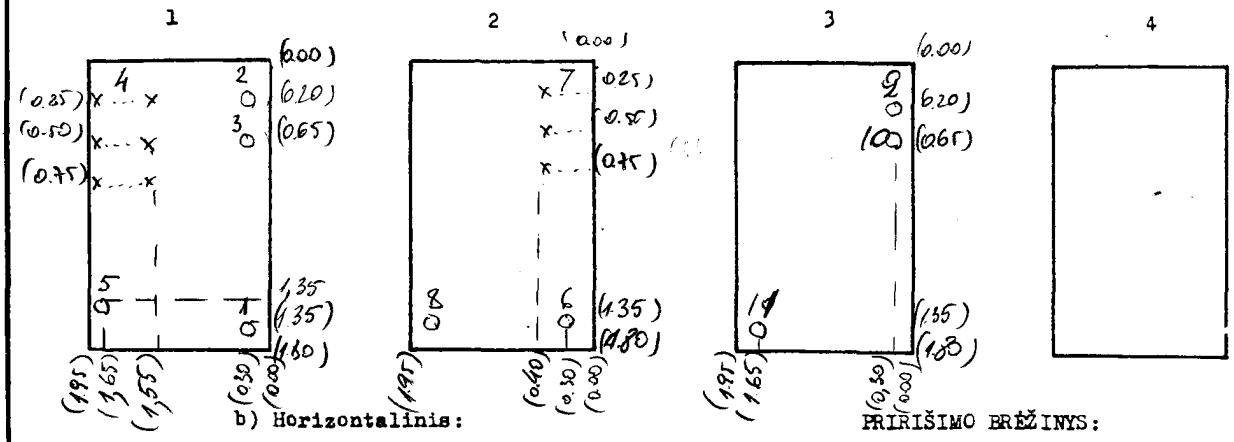

b) Horizontalinis: PRIRIŠIMO BRĖŽINYS:

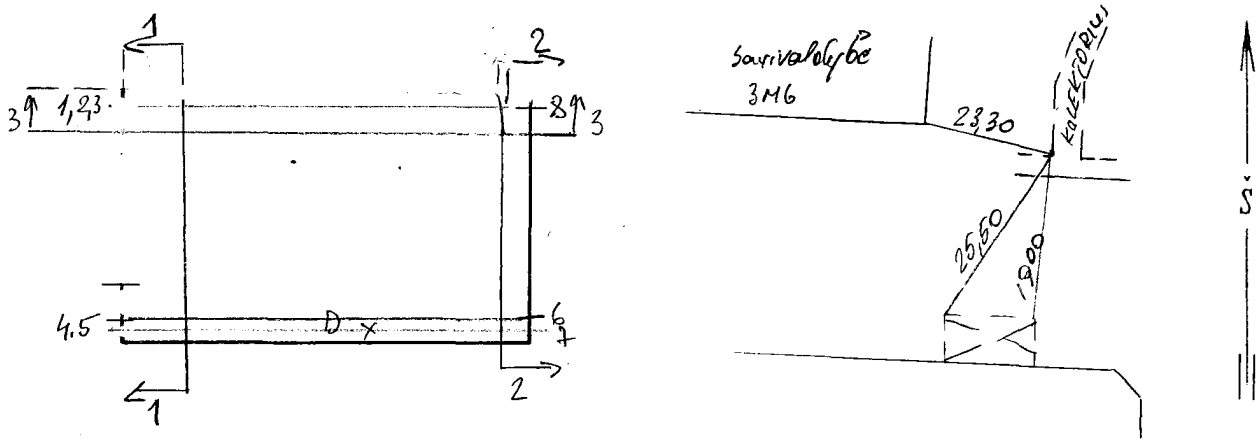

Pavadinimas	Medžiaga	Skersmenys mm	Atst. nuo dangčio m	Altitudės
Dangtis	ket.	650		
Žemė				
Sienos	bet.			
Dugnas	bet.	1800 x 1950	1.80	96.30

Piūv. Nr.	Vamzd. Nr.	Komunikac. rūšis	Medž.		Atst. nuo dugno m	
1	1	V	KET	200	0.45	96.75
	2	ŠILUMINĖ	PL	100	1.60	97.90
	3	—"—	PL	100	1.15	97.45
	4	ELEKTRA		KABELIAI	1.55	97.85
	5	DRENAŽAS	PL	300	0.45	96.75
2	6	—"—	PL	300	0.45	96.75
	7	ELEKTRA		KABELIAI	1.55	97.85
	8	V	KET	200	0.45	96.75
3	9	ŠILUMINĖ	PL	200	1.40	97.90
	10	—"—	PL	200	1.15	97.45
	11	V	KET	150	0.45	96.75

Lipynės _____ (medžiaga, kiekis)

Ar yra dujų? _____

Pastabos: 1) Atstumai pjūviuose duoti iki vamzdžių viršaus

2)

UAB "Inžineriniai tyrinėjimai"
filialas "Topografija"

Objekto Nr. 01-11085

Sudarė	Kačėnas	
	(pavardė)	(parašas)
Patikrino	Bynienė	
	(pavardė)	(parašas)

2003 m. 05 mėn. 12 d.
(įrenginio tyrinėjimo data)