ITI Nr. 91

F. kanalizacija — (Komunikacija) — (Įrenginio pavadinimas)

Nr. (135) 195 **KORTELĖ**

Vilnius — (Miestas)

L. Giros — (Gatvė)

131-C-4 — (Planšeto nomenklatūra)

ŠULINIO PIŪVIAI (Matmenys duoti m)

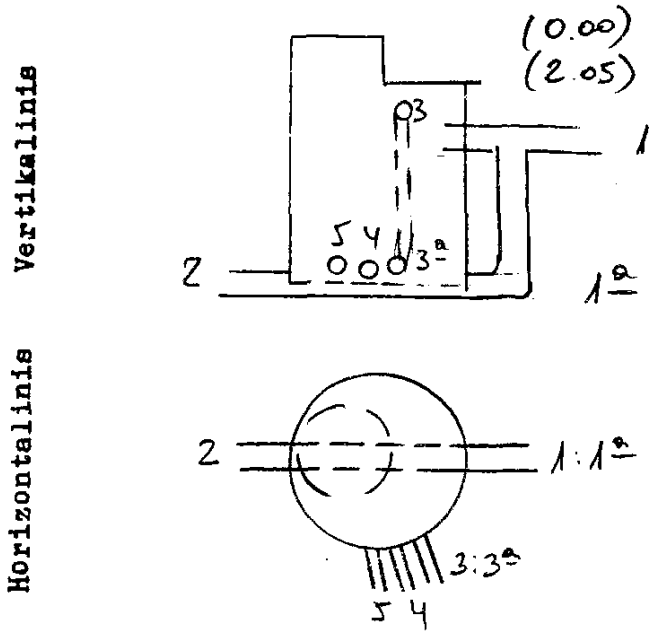


PRIRIŠIMO BRĖŽINYS

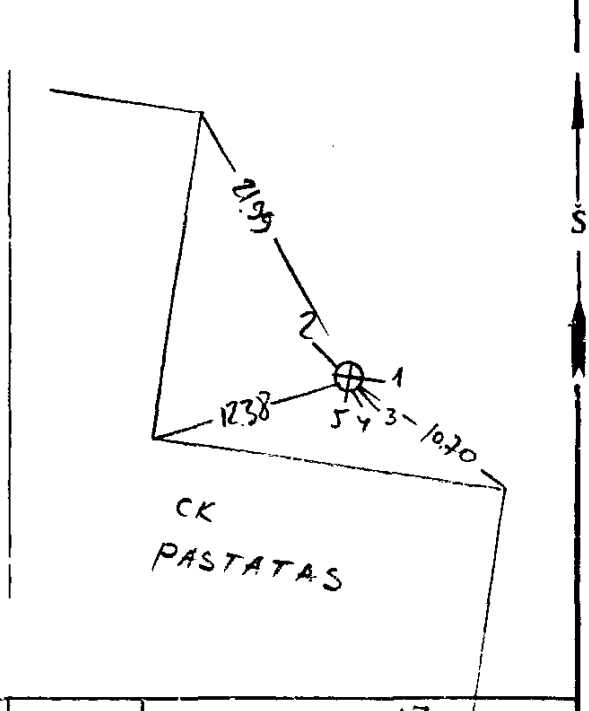


| Pavadinimas | | Medžiaga | Diametras | Atstumas nuo dangčio | | Altitudės |
|---|---|---|---|---|---|---|
| Dangtis | | bet | 640 | | | 101,27 |
| Žemė | | — | | 0.00 | | 101,27 |
| Sienos | | bet | | | | |
| Dugnas | | bet | 100 | 5,79 | | 95,60 |
| Vamzdžiai | Nr. 1 | ler | 200 | Viršus | | |
| | | | | Apačia | 3,33 | 98,06 |
| | Nr. 2 | ler | 200 | Viršus | | |
| | | | | Apačia | 5,94 | 95,45 |
| | Nr. 3 | bet | 100 | Viršus | | |
| | | | | Apačia | 2,92 | 98,71 |
| | Nr. 4 | bet | 100 | Viršus | | |
| | | | | Apačia | 5,70 | 95,69 |
| | Nr. 5 | bet | 100 | Viršus | | |
| | | | | Apačia | 5,70 | 95,69 |
| | Nr. 1a | ler | 200 | Viršus | | |
| | | | | Apačia | 5,80 | 95,50 |
| | Nr. 3a | bet | 100 | Viršus | | |
| | | | | Apačia | 5,70 | 95,69 |

Lipynės ....17.... (Medžiaga, kiekis)

Ar yra vandens? ....—....

Ar yra dujų? ....—....

Pastabos .....

.....

.....

Inžinerinių tyrinėjimų INSTITUTAS

Objekto Nr. 01.7.....

Sudarė (parašas) (pavardė)

Patikrino (parašas) (pavardė)

1972 m. ....6.... mėn. ....13.... d.

(Įrenginio tyrinėjimo data)