84 (4917) 131-С-16

Форма № 4

97

№№ кол. 11	Сеть: Канализации 84	Улица ул. Жукаса	№№ заказа	Год 1961.	г. Вильнюс

Чертеж колодца
М 1:25; 1:50

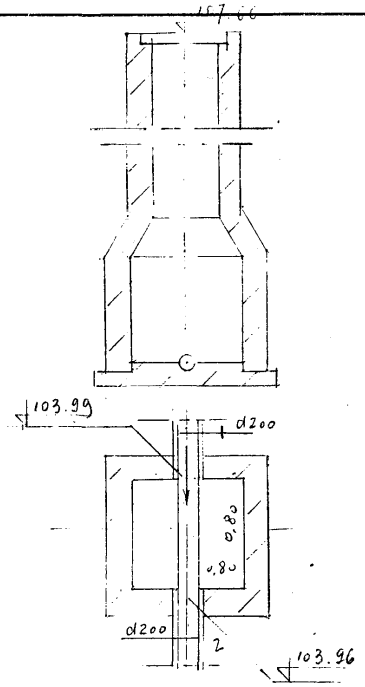

Отметки

Крышки	Лотка у входа	Лотка у выхода	Труб подкл. №	Труб подкл. №
107.66	103.99	103.96		

ПРИВЯЗКА

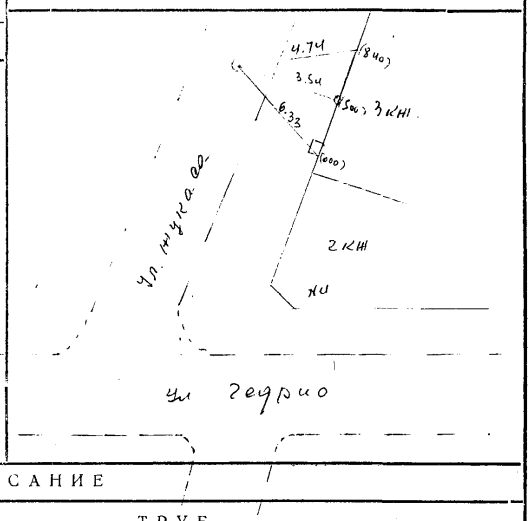

ОПИСАНИЕ

Состояние колодца и матер.	
Крышка чугунная	
Стены кирп. ~~бет.~~	
Дно кирп. ~~бет.~~	
Скобы чуг. 7 шт	
Наличие воды	
Наличие газа	
Год строительства 19 н/у	

ТРУБ

Вход диам.	Вход матер.	Выход диам.	Выход матер.	Подкл. № диам.	Подкл. № матер.	Подкл. № диам.	Подкл. № матер.
200	кер	200	кер				

ОТДЕЛ ПО ДЕЛАМ СТРОИТЕЛЬСТВА И АРХИТЕКТУРЫ

Объект

Инв. №			
	Нач. произв. груп.		
	Рук спец. бригады		
Дата XII.61	Исполнитель		
	Чертил		
	Проверил		

Laikraščių ir žurnalų leid. sp. Užs. Nr. 2279.1.59.2000