ITI Nr. 91

F. KANDRATAVIČIOS (Komunikacija) | ŠULINIO (Įrenginio pavadinimas) | Nr.( ) 245 KORTELĖ

VILNIUS (Miestas) | LIEJYKLOS (Gatvė) | 131-C-12 (Planšeto nomenklatūra)

ŠULINIO PIŪVIAI (Matmenys duoti m)

PRIRIŠIMO BRĖŽINYS

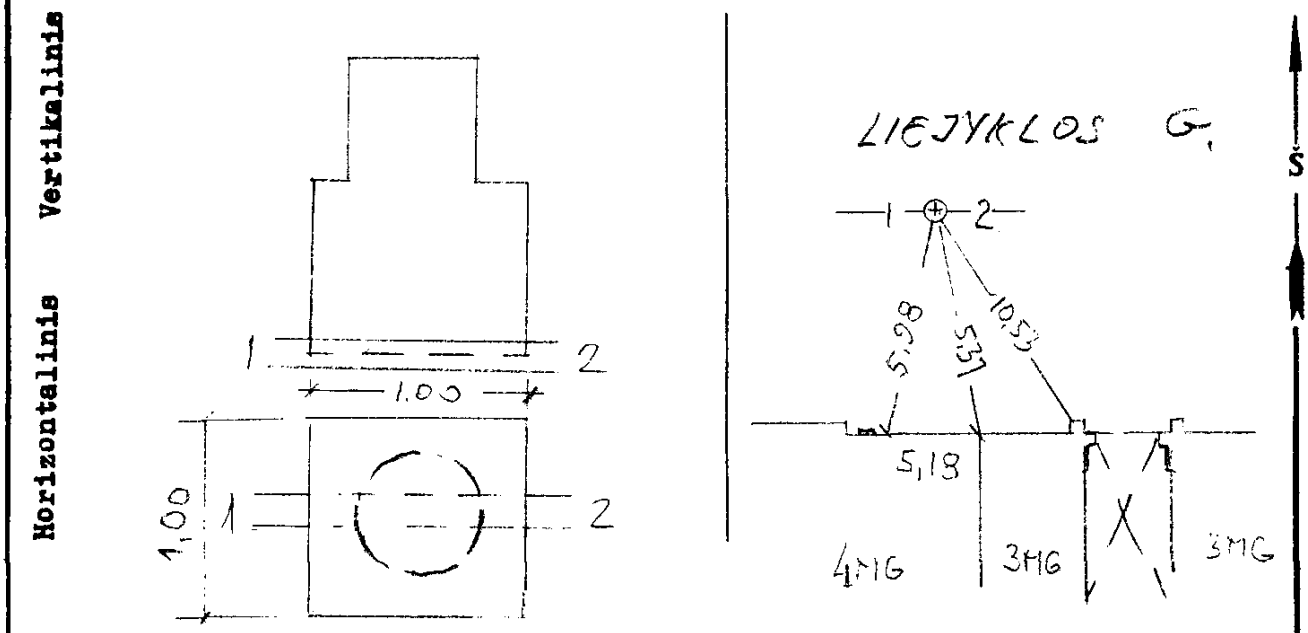

Pavadinimas		Medžiaga	Diametras	Atstumas nuo dangčio		Altitudės
Dangtis		KET	650			103,[illegible]
Žemė		ASF		0,0		103,09
Sienos		PLYT				
Dugnas		PLYT	1,0x1,0	3,00		100,09
Vamzdžiai	Nr. 1	KER	200	Viršus		
				Apačia	3,23	99,86
	Nr. 2	KER	200	Viršus		
				Apačia	3,26	99,83
	Nr. 3			Viršus		
				Apačia		
	Nr. 4			Viršus		
				Apačia		
	Nr. 5			Viršus		
				Apačia		
	Nr. 6			Viršus		
				Apačia		
	Nr. 7			Viršus		
				Apačia		

Lipynės ...?...
(Medžiaga, kiekis)

Ar yra vandens? .....

Ar yra dujų? .....

Pastabos .....

.....

.....

Inžinerinių tyrinėjimų INSTITUTAS

Objekto Nr. 91-3-4213

Sudarė	(parašas)	A.DISKA (pavardė)
Patikrino	(parašas)	A.KAMARAUSKAS (pavardė)

1991 m. 07 mėn. 02 d.
(Įrenginio tyrinėjimo data)