ITI Nr. 91

F. Kanal. (Komunikacija) | (Įrenginio pavadinimas) | Nr.( ) 245 KORTELĖ

Vilnius (Miestas) | Taurio (Gatvė) | 131-C-10 (Planšeto nomenklatūra)

ŠULINIO PIŪVIAI (Matmenys duoti m)

Vertikalinis

Horizontalinis

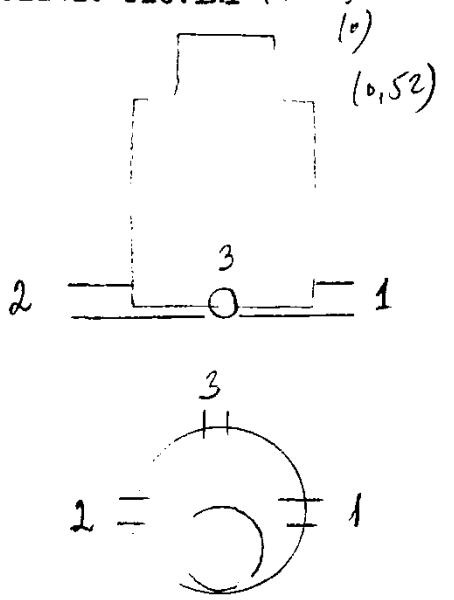

PRIRIŠIMO BRĖŽINYS

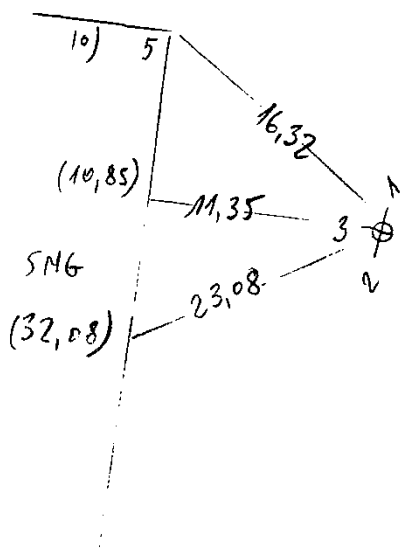

Pavadinimas		Medžiaga	Diametras	Atstumas nuo dangčio		Altitudės
Dangtis		ket.	650			130,43
Žemė		–				
Sienos		bet.				
Dugnas		bet.	1,0	3,06		127,37
Vamzdžiai	Nr. 1	ker.	250	Viršus		
				Apačia	3,23	127,20
	Nr. 2	– " –	– " –	Viršus		
				Apačia	3,23	127,20
	Nr. 3	– " –	150	Viršus		
				Apačia	3,10	127,33
	Nr. 4			Viršus		
				Apačia		
	Nr. 5			Viršus		
				Apačia		
	Nr. 6			Viršus		
				Apačia		
	Nr. 7			Viršus		
				Apačia		

Lipynės ..met. kap.... (Medžiaga, kiekis)

Ar yra vandens? –.....

Ar yra dujų? –.....

Pastabos .....

.....

.....

Inžinerinių tyrinėjimų INSTITUTAS

Objekto Nr. 04-2-5246..

Sudarė	(parašas)	(pavardė)
Patikrino	(parašas)	(pavardė)

19 76 m. 03 mėn. d.
(Įrenginio tyrinėjimo data)