F KANALIZACIJA (Komunikacija) — šulinio (Įrenginio pavadinimas) — Nr.( ) 51a KORTELĖ

VILNIUS (Miestas) — SEIMYNIŠKIŲ (Gatvė) — 131-B-9 (Planšeto nomenklatūra)

ŠULINIO PLOVIAI (Matmenys duoti m) — PRIRIŠIMO BRĖŽINYS

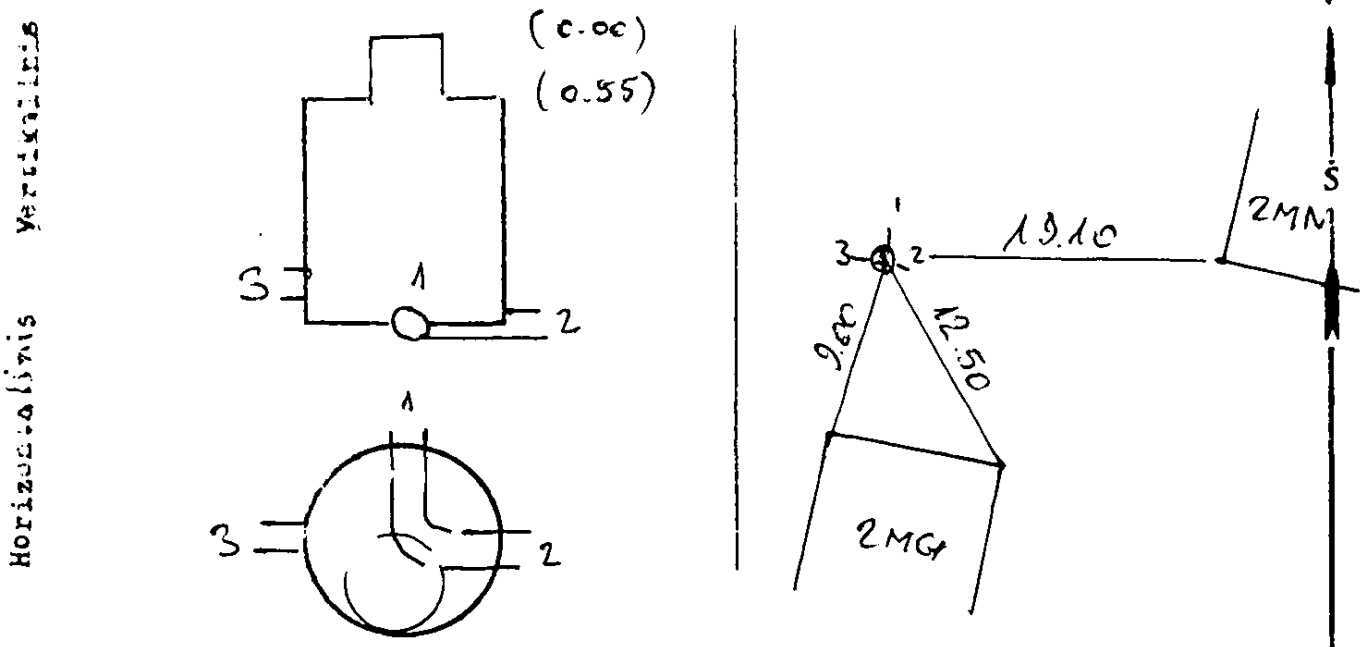

Pavadinimas	Medžiaga	Diametras	Atstumas nuo dangčio		Altitudės
Dangtis	ket.	650			103.86
Žemė			0.00		103.86
Sienos	bet.				
Dugnas	bet.	1.00	1.80		102.06
Vamzdžiai Nr. 1	PVC	300	Viršus		
			Apačia	2.02	101.84
Nr. 2	PVC	300	Viršus		
			Apačia	2.02	101.84
Nr. 3	PVC	300	Viršus		
			Apačia	1.64	102.22
Nr. 4			Viršus		
			Apačia		
Nr. 5			Viršus		
			Apačia		
Nr. 6			Viršus		
			Apačia		
Nr. 7			Viršus		
			Apačia		

Lipynės .....4..... (Medžiaga, kiekis)

Ar yra vandens? .....–

Ar yra dujų? .....

Pastabos .....–

.....

.....

Inžinerinių tyrinėjimų INSTITUTAS

Objekto Nr. .....

Sudarė (parašas) MISIUKAS (pavardė)

Patikrino (parašas) JASIUCEVIČ (pavardė)

2000 m. ...05... mėn. ...05... d.

(Įrenginio tyrinėjimo data)