ITI Nr. 91[d]

KF	šulinio	Nr. (2) 81 KORTELĖ
(Komunikacija)	(Įrenginio pavadinimas)	
Vilnius	Skuokio	131-B-5
(Miestas)	(Gatvė)	(Planšeto nomenklatūra)

ŠULINIO PIŪVIAI (Matmenys duoti m)

Vertikalinis

Horizontalinis

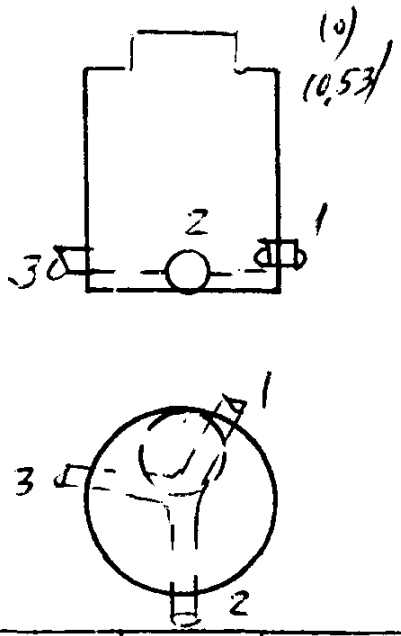

PRIRIŠIMO BRĖŽINYS

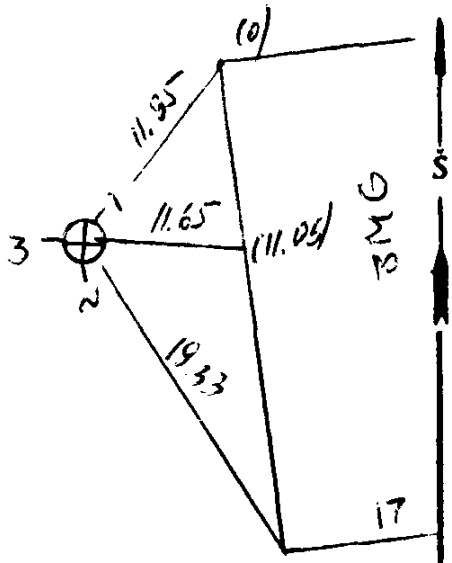

Pavadinimas		Medžiaga	Diametras	Atstumas nuo dangčio		Altitudės
Dangtis		ket.	650			106.19
Žemė				0.0		106.19
Šienos		bet.				
Dugnas		bet.	1000	2.79		103.40
Vamzdžiai	Nr. 1	ket	150	Viršus		
				Apačia	2.50	103.69
	Nr. 2	ket	250	Viršus		
				Apačia	2.78	103.41
	Nr. 3	ket	150	Viršus		
				Apačia	2.45	10[illegible]
	Nr. 4			Viršus		
				Apačia		
	Nr. 5			Viršus		
				Apačia		
	Nr. 6			Viršus		
				Apačia		
	Nr. 7			Viršus		
				Apačia		

Lipynės ...3.....
(Medžiaga, kiekis)

Ar yra vandens? .....

Ar yra dujų? .....

Pastabos .....

.....

.....

Inžinerinių tyrinėjimų INSTITUTAS

Objekto Nr. 0131/4209...

Sudarė	(parašas)	Šiugs (pavardė)
Patikrino	(parašas)	(pavardė)

1990 m....07...mėn...d.
(Įrenginio tyrinėjimo data)

2

Sp. ITI 87