112 3846 B1-B-2

Forma T №—2

Šul. №№ 1	Vandentiekis	Rajonas / Gatvė Eidukevičiaus	Užsakymo № 1175	1961 m.	Vilnius

Šulinio brėžinys
MI:25 MI:50

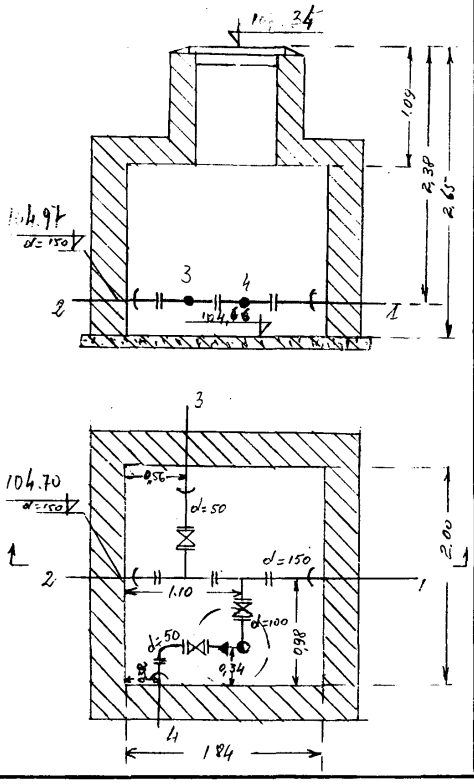

Altitudės		
dangtis	dugnas	vamzdis
107.34	101.66	1,2 } 104.93 3,4 } 104.94

PRIRIŠIMAS

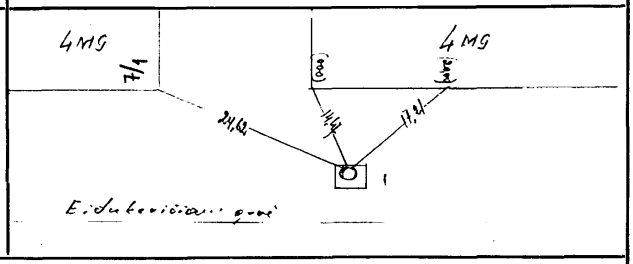

APRAŠYMAS

Šulinio medžiaga ir stovis	
Dangtis	Ketinis
Sienos	Plytų, betono
Dugnas	Betono
Lipynės	~~Ket.~~ gelež. 6
Šulinys pastatytas	19 ?
Esamo vand. kiekis	—
Esamų dujų kiekis	—

Tinklas	Vamzdžio d. ir medž.	Figūrinės dalys	Sklendės	Gidrantas
Magist. 1) 2)	d= 150 / ket. gelež.		d= / R. F	Naujas H=
Prijung. 3	d= 50 / ket. gelež.		d= / R. F	Senas H=
Prijung. 4 Paskirst.	d= 50 / ket. gelež.		d= / R. F	Maskvos H=
Prijung.	d= / ket. gelež.		d= / R. F	Vandens kolonėlė

Vilniaus m. VK PTK Tyrinėjimų skyrius

Objektas: Eidukevičiaus g-vė ...

Invent. №			
	Sk. viršininkas	Antanaitis	
	Sk. vyr. inžinierius		
	Vykdė	Milkp	
Data	Braižė		
	Tikrino		

Laikraščių ir žurnalų leid. sp. Užs. Nr. 4897.1.60.400

307