ITI Nr. 91

F. KANALIZACIJA
(Komunikacija) (Įrenginio pavadinimas)

Nr.(__) 104 KORTELĖ

VILNIUS
(Miestas)

ŽVEJŲ GT
(Gatvė)

131-B-14
(Planšeto nomenklatūra)

ŠULINIO PIŪVIAI (Matmenys duoti m)

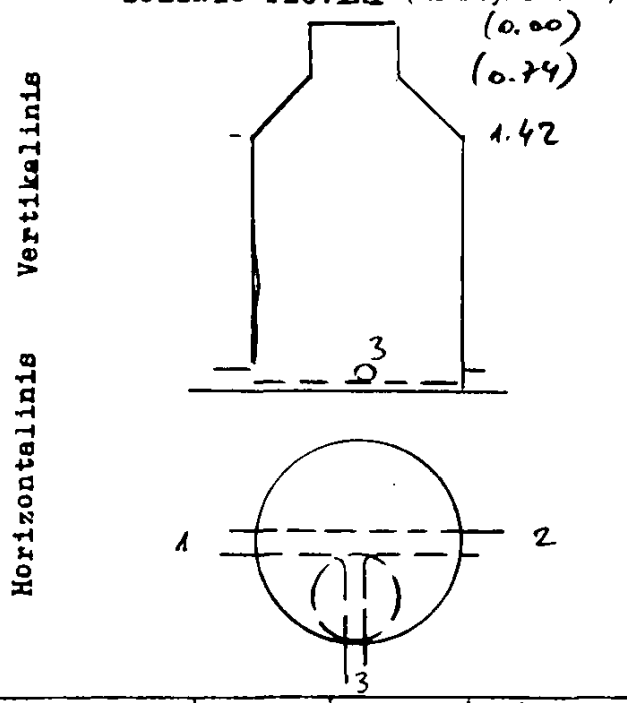

PRIRIŠIMO BRĖŽINYS

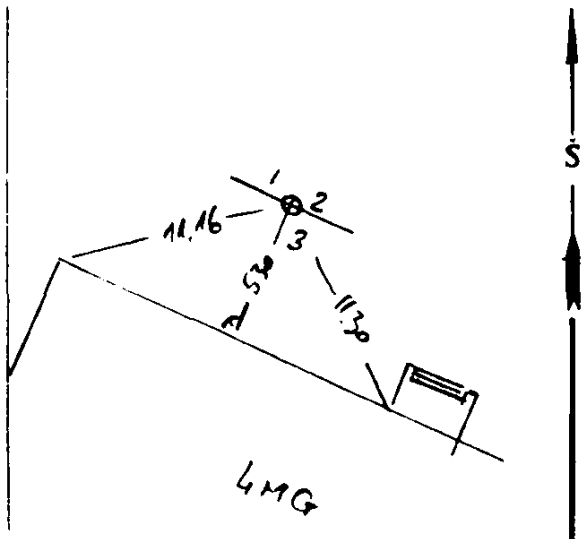

Pavadinimas		Medžiaga	Diametras	Atstumas nuo dangčio		Altitudės
Dangtis		KET	640			93.83
Žemė		–		0.00		93.83
Sienos		BET				
Dugnas		BET	1.00			
Vamzdžiai	Nr. 1	KER	200	Viršus		
				Apačia	2.53	91.30
	Nr. 2	KER	200	Viršus		
				Apačia	2.53	91.30
	Nr. 3	KET	50	Viršus		
				Apačia	2.30	91.53
	Nr. 4			Viršus		
				Apačia		
	Nr. 5			Viršus		
				Apačia		
	Nr. 6			Viršus		
				Apačia		
	Nr. 7			Viršus		
				Apačia		

Lipynės .....4.....
(Medžiaga, kiekis)

Ar yra vandens? .....–.....

Ar yra dujų? .....–.....

Pastabos .....–.....

.....

.....

Inžinerinių tyrinėjimų INSTITUTAS

Objekto Nr. .....

Sudarė (parašas) Miseikienė (pavardė)

Patikrino (parašas) Miseikienė (pavardė)

1998. m. 03 mėn. 20 d.
(Įrenginio tyrinėjimo data)